www.daebong19.co.kr

한국산업규격
KS 인증업체

지 명 원

전기배관부속품

(주)대봉이엔지

指 名 願

(주)대봉이엔지

업체등록 지명원서

• 공사명:

• 업체명:

귀사의 번창하심을 기원 하오며 관심과 후의에 감사드립니다.

귀 _____ 에서 발주하는 상기공사에 승인원서를

제출하오니 심의 하신 후 지명하여 주시기 바랍니다.

년 월 일

(주) 대 봉 이 엔 지

대표이사 김 진 민

CONTENTS

1. 회사개요 7

2. 회사연혁 9

3. 회사조직도 11

4. 제조설비 & 검사설비 목록표 13

5. 사업자등록증 및 인 허가 현황 23

6. 제품검사 성적서 49

7. 외부전문기관 시험성적서 69

8. 납품실적 101

9. 약 도 108

1. 회사개요

1. 회 사 명 : (주)대봉이엔지

2. 대 표 자 명 : 김 진 민(金 鎭 民)

3. 소 재 지 : 본 사 : 경기도 평택시 청북읍 고잔길 178-23
TEL : (031) 683-0391 FAX : (031) 683-0392

영업소 : 경기도 남양주시 진접읍 장현리 424-1번지
TEL : (031) 572-7881~3 FAX : (031) 572-7884

4. 사 업 내 용 : 업태 : 제조, 도매
업종 : 전기재료

5. 생산 취급품목 : 1. KS C 8422
(1종 금속제 가요전선관, 비닐피복 1종 금속제 가요전선관)

2. KS C 8458
(스위치박스, 아우트렛트박스, 콘센트박스, 풀박스, 박스커버)

3. KS C 8459
(스트레이트 박스커넥터)

4. KS C 8460
(노말밴드, 커플링, 유니온커플링, 부싱, 로그너트, 새들, 클램프)

5. KS C 8461
(노출스위치박스, 환형노출박스, 유니버셜, 노출콘센트박스)

6. KS C 8464
(케이블 트레이)

7. KS C 8465
(레이스웨이)

8. 기타(PVC풀박스, 빔크램프, C찬넬, 와이어 콘넥타, SYSTEM FLOOR BOX,
하이텐션/로우텐션, 방수콘센트, 신주커버, 피뢰침, 접지동판, 방폭류,실링휫팅, 소켓류...)

6. 설 립 자 본 금 : 10억원

7. 공 장 규 모 : 공장부지면적 : 13,783 m^2 (제조시설면적 8,887 m^2 ,부대시설면적 1,985 m^2)

2. 회사연혁

2022	09.01	공장 확장이전 (경기도 평택시 청북읍)
2021	09.02	뿌리기술 전문기업 지정 (핵심 분야: 롤포밍 기술/ 중소벤처기업부)
2021	07.09	소재·부품·장비 전문기업 지정 (한국산업기술평가관리원)
2015	02.04	한국산업규격 ㉿ 표시인증 취득 케이블트레이(KS C 8464) 인증번호: KTC19-0073 레이스웨이 (KS C 8465) 인증번호: KTC19-0074
2013	11.01	(주)대봉이엔지로 법인전환
2013	02.13	한국산업규격 표시인증 추가취득 금속제박스및 커버(KS C8458) : 인증번호 제 13-0085호 금속제 전선관용 부속품(KS C8460) : 인증번호 제 97-03-185호
2012	09.13	대봉이엔지 부설연구소 설립인가(한국산업기술진흥협회)
2011	10.20	CLEAN 사업장 지정(한국산업안전보건공단)
2008	10.10	공장확장 이전(포천 내촌면 진목리) 대봉이엔지로 상호변경
	05.07	이지기구콘넥타 특허등록(특허 제 10-0826510호)
2007	10.10	벤처기업 등록(기술보증기금)
	10.01	이지기구콘넥타 특허등록(특허 제 10-0764834호)
	10.27	조인트 박스 특허등록(특허 제 10-0642244호)
2004	10.10	한국산업규격 표시 인증 추가 취득 금속제 전선관용 부속품(KS C8460): 인증번호 제97-03-185호(로그너트,새들)
2000	03.03	KS 인증 취득 1) 금속제 가요전선관(KS C 8422) 생산 및 부가서비스 2) 금속제 가요전선관(KS C 8459) 생산 및 부가서비스 3) 금속제 전선관용 부속품(KS C 8460) 생산 및 부가서비스 4) 노출 배관용 부속품(전선관용) (KS C 8461) 생산 및 부가서비스 5) 매입박스(금속제 박스 및 커버)(KS C 8422) 생산 및 부가서비스 6) 장션박스 및 노출 방수박스 생산 및 부가서비스 7) ABS 및 철재 풀박스 판매 및 부가서비스 8) 파이프 행거 및 부속품 판매 및 부가서비스 9) 피뢰침 및 피뢰침 부속품 판매 및 부가서비스
1997	11.08	한국산업규격 표시인증 취득 1) 금속제 가요전선관(KS C 8422):인증번호 제 97-03-183호 (1종 금속제 가요 전선관, 비닐피복 1종 금속제 가요 전선관) 2) 금속제 가요 전선관용 부속품(KS C 8459):인증번호 제 97-03-184호 (스트레이트 박스 커넥터: 1종 가요관용, 비닐피복 1종 가요관용) (부싱) 4) 노출 배관용 부속품(전선관용)(KS C 8461):인증번호 제 97-03-186호 (노출스위치 박스, 환형노출박스, 유니버셜)
1996	10.18	공장 설립허가 및 공장등록(포천공장) 업종:기기용 전기회로 개폐, 보호 및 접속장치 제조업
1995	05.01	사업장 소재지 변경(경기남양주시 별내면)
1987	03.05	대봉종합전기 설립(서울 중구 산림동)

3. 회사조직도

1) 회사조직

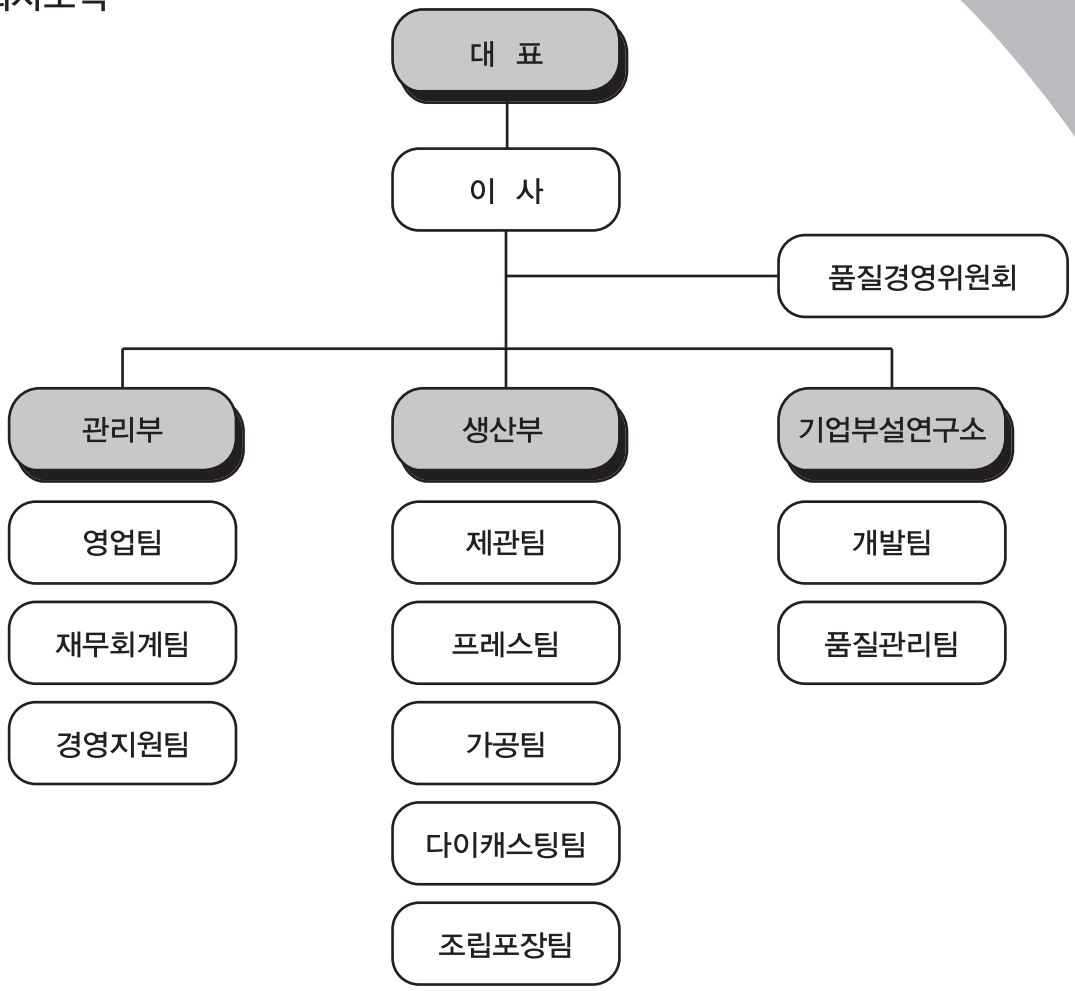

2) 품질경영 위원회 조직

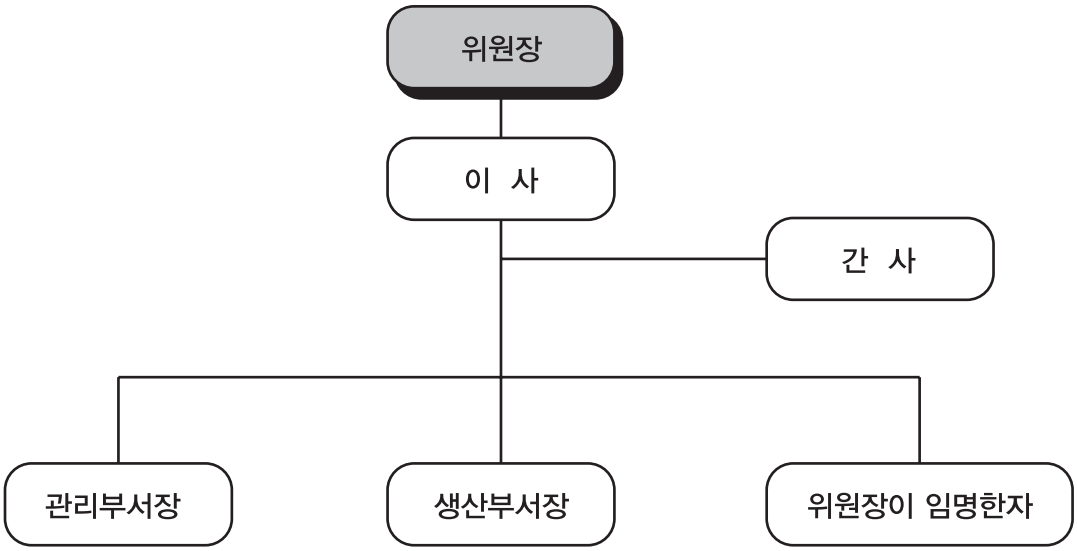

4. 제조설비 및 검사설비 목록표

제조 설비 목록표

결재	담 당	부 서 장	사 장

설비구분	관리번호	제조설비명(형식)	공칭능력(용량/정도)	제조회사	비 고
프 레 스 설비(A)	A-01(01)	프레스	250 TON(3HP/35kW)	화일HCD	04.06
	A-01(02)	프레스	200 TON(3HP/23kW)	화일HCA	22.11
	A-01(03)	프레스	160 TON(3HP/20kW)	국일	02.02
	A-01(04)	프레스	160 TON(3HP/20kW)	서울	01.02
	A-01(05)	프레스	160 TON(3HP/20kW)	코마즈	89.06
	A-01(06)	프레스	110 TON(3HP/11kW)	쌍용	21.09
	A-01(07)	프레스	80 TON(3HP/8kW)	서울	96.05
	A-01(08)	프레스	80 TON(3HP/8kW)	서울	96.05
	A-02(01)	NC레벨링피다	5.0T0N*600(3HP/9.0kW)	무송	04.12
	A-02(02)	NC레벨링피다	3.2T0N*450(3HP/7.5kW)	A.P. ENG	06.07
	A-02(03)	NC피다	3.2T0N*400(3HP/3.5kW)	영림	99.04
	A-02(04)	레벨링	2.2T0N*400(3HP/0.75kW)	대양기술	05.04
	A-02(05)	레벨링	2.2T0N*400(3HP/0.75kW)	대양기술	05.04
	A-02(06)	레벨링	2.2T0N*350(3HP/0.75kW)	P.A.산업	00.02
	A-02(07)	레벨링	2.2T0N*350(3HP/0.75kW)	P.A.산업	00.02
제관설비 (B)	B-01(01)	제관기(조편 성형기)	호칭 12(표준형/GF)	성진기계	06.09
	B-01(02)	제관기(조편 성형기)	호칭 16(표준형/GF)	성진기계	06.09
	B-01(03)	제관기(조편 성형기)	호칭 16, 22(응용형/SF)	성진기계	06.09
	B-01(04)	제관기(조편 성형기)	호칭 16(응용형/SF)	성진기계	06.09
	B-01(05)	제관기(조편 성형기)	호칭 16(응용형/SF)	성진기계	06.09
	B-01(06)	제관기(조편 성형기)	호칭 16(응용형/SF)	성진기계	06.09
	B-01(07)	제관기(조편 성형기)	호칭 16(응용형/SF)	성진기계	06.09
	B-01(08)	제관기(조편 성형기)	호칭 22, 28(응용형/SF)	성진기계	06.09
	B-01(09)	제관기(조편 성형기)	호칭 16(응용형/SF)	성진기계	06.09
	B-01(10)	제관기(조편 성형기)	호칭 16(응용형/SF)	성진기계	06.09

제조 설비 목록표

결재	담 당	부 서 장	사 장

설비구분	관리번호	제조설비명(형식)	공칭능력(용량/정도)	제조회사	비 고
제관설비 (B)	B-01(11)	제관기(조편 성형기)	호칭 16(응용형/SF)	성진기계	06.09
	B-01(12)	제관기(조편 성형기)	호칭 28(표준형/GF)	성진기계	06.09
	B-01(13)	제관기(조편 성형기)	호칭 22(표준형/GF)	성진기계	06.09
	B-01(14)	제관기(조편 성형기)	호칭 36(표준형/GF)	성진기계	06.09
	B-01(15)	제관기(조편 성형기)	호칭 42, 54(응용형/SF)	성진기계	06.09
	B-01(16)	제관기(조편 성형기)	호칭 16(표준형/GF)	성진기계	06.09
	B-01(17)	제관기(조편 성형기)	호칭 22(표준형/GF)	성진기계	06.09
	B-01(18)	제관기(조편 성형기)	호칭 36(응용형/SF)	성진기계	06.09
	B-01(19)	제관기(조편 성형기)	호칭 42, 54, 72, 82 104 (응용형/SF)	성진기계	06.09
	B-01(20~30)	제관기(조편 성형기)	호칭 16 (응용형/SF)	현대멀티테크	22.09
	B-02(01)	권 취 기 (1호)	가요관 호칭 16~104 (Ø 700×100mm)	자체제작(생산부)	22.05
	B-02(02)	권 취 기(2호)	가요관 호칭 16~104 (Ø 700×100mm)	자체제작(생산부)	22.05
	B-03(01)	포장기(밴딩기)(1호)	Load 100kg (테이블:900×580×800mm)	금산포장	21.02
	B-03(02)	포장기(밴딩기)(2호)	Load 100kg (테이블:900×580×800mm)	금산포장	21.02
	B-03(03)	포장기(밴딩기)(3호)	Load 100kg (테이블:900×580×800mm)	금산포장	21.02
압 출 성형설비 (C)	C-01(01)	압출 성형기	10~104mm(AC75kW×4P)	디와이데크	21.02
	C-02(01)	냉각 수조	2,400×3,600mm	디와이데크	21.02
	C-03(01)	인 취 기	10~104mm(2.2kW/3HP)	자체제작(생산부)	21.02
	C-04(01)	표시기(인쇄기)	Ø 210×15mm	영일산기	22.10
	C-05(01)	압출기	AC75kW×4P	디와이데크	22.10
	C-06(01)	진공탱크	Ø 2,400×3,600mm	디와이데크	22.10

제조 설비 목록표

결재	담 당	부서장	사 장

설비구분	관리번호	제조설비명(형식)	공칭능력(용량/정도)	제조회사	비 고
나사 홈파는 설비 (D)	D-01(01)	자동탭핑기(1호)	부싱(호칭 22~36) (2.2kW/3HP)	자체제작(생산부)	06.09
	D-01(02)	자동탭핑기(2호)	아연 너트(호칭 10~28) (2.2kW/3HP)	자체제작(생산부)	06.09
	D-01(03)	자동탭핑기(3호)	아연 너트(호칭 16) (2.2kW/3HP)	자체제작(생산부)	06.09
	D-01(04)	자동탭핑기(4호)	부싱(호칭 16) (2.2kW/3HP)	자체제작(생산부)	06.09
	D-01(05)	자동탭핑기(5호)	부싱(호칭 16) (2.2kW/3HP)	자체제작(생산부)	06.09
	D-01(06)	자동탭핑기(6호)	커넥터(호칭 16)(M5×0.8) (2.2kW/3HP)	자체제작(생산부)	06.09
	D-01(07)	자동탭핑기(7호)	커넥터(호칭 16)(M5×0.8) (2.2kW/3HP)	자체제작(생산부)	06.09
	D-01(08)	자동탭핑기(8호)	커넥터(호칭 22)(M5×0.8) (2.2kW/3HP)	자체제작(생산부)	06.09
	D-01(09)	자동탭핑기(9호)	아연 너트(호칭 22) (2.2kW/3HP)	자체제작(생산부)	06.09
	D-01(10)	자동탭핑기(10호)	커넥터(호칭 28)(M5×0.8) (2.2kW/3HP)	자체제작(생산부)	06.09
	D-01(11)	자동탭핑기(11호)	박스(호칭 16~28) (M4)(허브가공)(2.2kW/3HP)	자체제작(생산부)	06.09
	D-01(12)	자동탭핑기(12호)	TPP/TPB(호칭 16~28) (2.2kW/3HP)	자체제작(생산부)	20.11
	D-01(13)	탭핑기(탁상드릴)(13호)	레듀사 내경작업(호칭 16~28) (1.5kW/2HP)	우성사(드릴) 자체제작(생산부)	97.07
	D-01(14)	탭핑기(탁상선반)(14호)	유니언 커플링(호칭 16~28) (2.2kW/3HP)	덕 정	06.09
	D-01(15)	자동탭핑기(15호)	-아연 너트(호칭 42) -부싱(호칭 42~54) (2.2kW/3HP)	자체제작 (생산부)	06.09

제조 설비 목록표

결재	담 당	부서장	사 장

설비구분	관리번호	제조설비명(형식)	공칭능력(용량/정도)	제조회사	비 고
나사 홈 파는 설비 (D) (계 속)	D-01(16)	자동탭핑기(16호)	-스틸 너트(호칭 36) -아연 너트(호칭 36~54) (2.2kW/3HP)	자체제작 (생산부)	06.09
	D-01(17)	자동탭핑기(17호)	강판 로크너트(호칭 22) (1.5kW/2HP)	자체제작 (생산부)	06.09
	D-01(18)	자동탭핑기(18호)	아연 로크너트(호칭 16) (3.75kW/5HP)	신일기계	94.05
	D-01(19)	자동탭핑기(19호)	강판 로크너트(호칭 16) (2.2kW/3HP)	자체제작 (생산부)	06.09
	D-01(20)	탭핑기(선반)(21호)	-아연 로크너트(호칭 70~104) -아연 너트(70~104) (2.2kW/3HP)	덕 정	06.09
	D-02(01)	R 자동 가공기(1호)	커넥터(호칭 16~22) (1.5kW/2HP)	자체제작 (생산부)	06.09
	D-02(02)	R 수동 가공기(2호)	커넥터(호칭 36~54) (1.5kW/2HP)	자체제작 (생산부)	06.09
	D-03(01)	R 가공기(탁상드릴)	커넥터(호칭 28) (1.5kW/2HP)	칠칠(드릴) 자체제작(생산부)	97.07
	D-04(01)	R 가공기(탁상드릴)	커넥터(호칭 70~104) (1.5kW/2HP)	우성(드릴) 자체제작(생산부)	97.07
다이 캐스팅 설비 (E)	E-01(01)	다이캐스팅 (1호)	80 Ton 기계설비13K, 전기42K	동성유압기계	22.11
	E-01(02)	다이캐스팅 (2호)	80 Ton 기계설비13K ,전기42K	동성유압기계	22.11
	E-01(03)	다이캐스팅 (3호)	70 Ton 기계설비7.5K, 전기40K	삼일정공	23.06
	E-02(01)	회전식 연마기	300 L	진풍	23.02
	E-02(02)	회전식 연마기	100 L	진풍	22.12
	E-03(01)	제품투입 호퍼기	-	진풍	23.01

제조 설비 목록표

결재	담 당	부 서 장	사 장

설비구분	관리번호	제조설비명(형식)	공칭능력(용량/정도)	제조회사	비 고
기타설비 (F)	F-01(01)	선 반	가공 Ø 480×1,000mm	남선정공	96.05
	F-02(01)	밀링 2호	RPM:H:550~2,000	화천정밀기계	22.08
	F-03(01)	연마기	8kg/cm² 4~45cc	진영테크	22.08
	F-03(02)	드릴링 머신	Ø 32mm(RPM:1,710)	우 성 사	96.05
	F-04(01)	에어 콤퓨레샤	50마력	성신콤프레샤	22.08
	F-04(02)	에어 콤퓨레샤	50마력	성신콤프레샤	22.08
	F-04(03)	에어 콤퓨레샤	50마력	성신콤프레샤	22.08
	F-05(01)	산소 용접기	압력계:0~250kgf/㎠	대 광	94.05
	F-06(01)	CO2 아크 용접기	정격출력:350A	계양용접기	06.09
	F-07(01)	쿨링 타워	1,000ℓ	성신테크	22.11
	F-08(01)	탁상그라인더	RPM:3,420	삼지전기제작소	94.05
	F-09(01)	PP 자동 밴딩기	1,400×700×800mm	금산포장	22.10
	F-10(01)	카 타 기	Ø 400, RPM:3,420	삼지전기제작소	95.05
	F-11(01)	PE 비닐 포장기	정격전압:AC 220V/ 단상 (사용온도:180℃)	환주실업(주)	94.05
	F-12(01)	기 계 톱	6~150mm (테이블:710×630mm)	대세정밀공업(주)	96.05
	F-13(01)	연 마 기	마그네트:150×350mm	대우기공사	96.05
	F-14(01)	호이스트	7.5 Ton	금성호이스트	22.10
	F-15(01)	호이스트	5 Ton	금성호이스트	22.10
	F-16(01)	호이스트	2 Ton	금성호이스트	22.10

검사 설비 목록표

결재	담 당	부서장	사 장

설비구분	관리번호	제조설비명(형식)	공칭능력(용량/정도)	제조회사	기기번호	비 고
치 수 측정설비 (A)	A-01(01)	내 · 외측 버니어 켈리퍼스	0~150mm(0.01mm)	Mitutoyo(Japan)	06408225	08.02
	A-01(02)		0~200mm(0.05mm)	Mitutoyo(Japan)	80007959	08.02
	A-02(01)	외측 마이크로 미터	0~25mm(0.01mm)	Mitutoyo(Japan)	7216456	96.09
	A-03(01)	틈새게이지	0.03~1.0㎜	SUN(Japan)	-	96.09
	A-04(01)	강제줄자	0~5000mm(1mm)	(주)금 강	-	96.09
	A-05(01)	나사게이지 (프러그 게이지)	M4×0.7mm	KOGA(한국일측)	503	96.09
	A-05(02)	나사게이지 (프러그 게이지)	M5×0.8mmKOGA (한국일측)	생산기술연구원	737	97.04
	A-06(01)	프러그 게이지 (수나사)	전선관나사 (CTG-16-14산)	생산기술연구원	P-01	96.11
	A-06(02)	프러그 게이지 (수나사)	전선관나사 (CTG-22-14산)	생산기술연구원	P-02	96.11
	A-06(03)	프러그 게이지 (수나사)	전선관나사 (CTG-28-11산)	생산기술연구원	P-03	96.11
	A-06(04)	프러그 게이지 (수나사)	전선관나사 (CTG-36-11산)	생산기술연구원	P-04	96.11
	A-06(05)	프러그 게이지 (수나사)	전선관나사 (CTG-42-11산)	생산기술연구원	P-05	96.11
	A-06(06)	프러그 게이지 (수나사)	전선관나사 (CTG-54-11산)	생산기술연구원	P-06	96.11
	A-06(07)	프러그 게이지 (수나사)	전선관나사 (CTG-70-11산)	생산기술연구원	P-07	96.11
	A-06(08)	프러그 게이지 (수나사)	전선관나사 (CTG-82-11산)	생산기술연구원	P-08	96.11
	A-06(09)	프러그 게이지 (수나사)	전선관나사 (CTG-104-11산)	생산기술연구원	P-09	96.11
	A-07(01)	링 게이지(암나사)	전선관나사 (CTG-16-14산)	생산기술연구원	R-01	96.11
	A-07(02)	링 게이지(암나사)	전선관나사 (CTG-22-14산)	생산기술연구원	R-02	96.11
	A-07(03)	링 게이지(암나사)	전선관나사 (CTG-28-11산)	생산기술연구원	R-03	96.11
	A-07(04)	링 게이지(암나사)	전선관나사 (CTG-36-11산)	생산기술연구원	R-04	96.11

검사 설비 목록표

결재	담 당	부서장	사 장

설비구분	관리번호	제조설비명(형식)	공칭능력(용량/정도)	제조회사	기기번호	비 고
치수 측정설비 (A)	A-07(05)	링 게이지(암나사)	전선관나사 (CTG-42-11산)	생산기술연구원	R-05	96.11
	A-07(06)	링 게이지(암나사)	전선관나사 (CTG-54-11산)	생산기술연구원	R-06	96.11
	A-07(07)	링 게이지(암나사)	전선관나사 (CTG-70-11산)	생산기술연구원	R-07	96.11
	A-07(08)	링 게이지(암나사)	전선관나사 (CTG-82-11산)	생산기술연구원	R-08	96.11
	A-07(09)	링 게이지(암나사)	전선관나사 (CTG-104-11산)	생산기술연구원	R-09	96.11
내식성 (균일성) 시험설비 (B)	B-01(01)	염수분무 시험기	온도지시:0~100℃(0.1℃) 압력:0~2kgf/㎠(0.1kgf/㎠)	태신정밀기계	-	96.09
	B-02(01)	PH 메타	0~14(0.01)	HANNA (SINGAPORE)	1414224	96.09
	B-03(01)	초시계	0~24시간(0.01초)	Time Art (Japan)	None	96.09
	B-04(01)	피막 두께게이지	0~1,000㎛	한성엔지니어링	96292	96.09
	B-05(01)	부액계(비중계)	1.180~1,240 1,000~1,060	동명기계제작소	기능 6 기능 9	96.09
	B-06(01)	디지털 온도계	0~1,300℃(0.1,1℃)	TES	990709641	96.09
	B-07(01)	전기식 지시저울	0~120g(0.01g)	(주)카스	NR192	96.09
인장(압축) 구부림 시험설비 (C)	C-01(01)	인장(압축)강도 시험기	0~4.9kN(0.1N) [0~500kgf(0.1kgf)]	태신정밀기계	9647	96.09
	C-02(01)	구부림 시험기	Ø10~104mm용	태신정밀기계	-	96.09
권부시험 설비 (D)	D-01(01)	권부가열 (저온,고온)시험기	온도지시:50~100℃ (0.1℃)	태신정밀기계	-	96.09
	D-02(01)	내연성 시험기	350×320×800mm	태신정밀기계	-	96.09
전기저항 시험설비 (E)	E-01(01)	전기 저항 측정기 (멀티테스터)	DC1,000V, AC1000V	태광전자정밀 산업사	None	08.02
내수(방수) 시험설비 (F)	F-01(01)	내수 시험기	500×350×300mm	태신정밀기계	-	96.09

검사 설비 목록표

결재	담 당	부서장	사 장

설비구분	관리번호	제조설비명(형식)	공칭능력(용량/정도)	제조회사	기기번호	비 고
기타설비 (Z)	Z-01(01)	핸드타코메타	0~10000 RPM	TECLOCK (JAPAN)	38106	
	Z-02(01)	유리제 온도계	-10~260℃ (1℃)	FISHER BRAND	7069P	
	Z-03(01)	토르크 렌치	0~10 N · m [0~120kgf · m(2kgf)]	TOHNICHI (JAPAN)	310482K	

5. 사업자 등록증 및 인 허가 현황

○ 사업자 등록증 (등록번호: 231-81-02294)

○ 공장등록증

○ 1종 전기용품 제조업 등록증 (경기도 등록번호: 3-16-023)

○ 한국산업규격 표시인증서

1. 금속제 가요전선관 (KS C 8422)
2. 금속제 박스 및 커버 (KS C 8458)
3. 금속제 가요 전선관용 부속품 (KS C 8459)
4. 금속제 전선관용 부속품 (KS C 8460)
5. 노출배관용 부속품 (KS C 8461)
6. 케이블 트레이 (KS C 8464)
7. 레이스웨이 (KS C 8465)

○ 각종증명서 및 특허증 복사본

국세청 nts.go.kr

사 업 자 등 록 증

(법인사업자)

등록번호 : 231-81-02294

법인명(단체명) : 주식회사 대봉이엔지

대 표 자 : 김진민

개 업 연 월 일 : 2013 년 10 월 16 일 법인등록번호 : 284411-0074185

사업장 소재지 : 경기도 평택시 청북읍 고잔길 178-23

본 점 소 재 지 : 경기도 평택시 청북읍 고잔길 178-23

사 업 의 종 류 : 업태 제조업 종목 전기재료

부동산업 주거용 건물 임대업

부동산업 주거용 건물 개발 및 공급업

발 급 사 유 :

사업자 단위 과세 적용사업자 여부 : 여(∨) 부( ) (적용일자: 2021년 02월 10일)

전자세금계산서 전용 전자우편주소 : daebongeng19@hometax.go.kr

2022 년 09 월 15 일

평 택 세 무 서 장

원본대조필

국세청 National Tax Service

문서확인번호: 1669-0002-6969-8915

시점확인필 진본 2022/11/21 12:11:13 KST 정부시점확인센터

정부24 gov.kr

공장등록증명(신청)서

접수번호 2022112185663576001	접수일 2022.11.21	처리기간 즉시

신청인	회사명 주식회사 대봉이엔지	전화번호
	대표자 성명 김진민	생년월일(법인등록번호) 284411-0074185
	대표자 주소(법인 소재지) 경기도 평택시 청북읍 고잔길 178-23	

등록 내용	공장 소재지 경기도 평택시 청북읍 고잔길 178-23	지목 공장용지	보유구분 자가 [O], 임대[ ]
	공장 등록일 2022년 11월 11일	사업 시작일	종업원 수 남 :0 여 :0
	공장의 업종(분류번호) 육상 금속 골조 구조재 제조업(25113)		
	공장 부지 면적(㎡) 13783.000	제조시설 면적(㎡) 8887.080	부대시설 면적(㎡) 1985.180

등록 조건	조건 : 해당없음

등록변경 · 증설등 기재사항 변경내용(변경 날짜 및 내용)	공장관리번호 416502021680799

「산업집적활성화 및 공장설립에 관한 법률」 제16조제1항 · 제2항 · 제3항에 따라 위와 같이 등록된 공장임을 증명합니다.

2022년 11월 21일

한국산업단지공단이사장

◆본 증명서는 인터넷으로 발급되었으며, 정부24(gov.kr)의 인터넷발급문서진위확인 메뉴를 통해 위·변조 여부를 확인할 수 있습니다.(발급일로부터 90일까지) 또한 문서하단의 바코드로도 진위확인(정부24 앱 또는 스캐너용 문서확인프로그램)을 하실 수 있습니다.

원본대조필

1종전기용품제조업등록증

업 체 명 대봉종합전기

소 재 지 (본사) 포천군 내촌면 내리 157-10

(공장) 상 동

대 표 자 명 김 진 민 (주민등록번호) 570802-

등록년월일 1996. 12. 05.

등 록 번 호 3 - 16 - 023

제 조 구 분 금속제전선관용부속품류

전기용품 안전관리법 제4조 제1항 또는 제2항의 규정에 의하여 1종전기용품제조업의 등록을 함.

19 96 . 12 . 05.

경 기 도 북 부 출 장 소 장

원본대조필

KTC2016-0106 [정기심사만료일 : 2025년 11월 22일]

제 품 인 증 서

1. 제조업체명 : ㈜대봉이엔지
2. 대표자성명 : 김진민
3. 공장 소재지 : 경기도 평택시 청북읍 고잔길 178-23
4. 인증제품
   가. 표준명 : 금속제 가요 전선관
   나. 표준번호 : KSC8422
   다. 종류·등급·호칭 또는 모델 :
      1종 금속제 가요 전선관
      비닐피복 1종 금속제 가요 전선관

「산업표준화법」 제17조제1항에 따른 인증심사를 한 결과 한국산업표준(KS)과 인증심사기준에 적합하므로, 「산업표준화법」 제15조 및 같은 법 시행규칙 제10조 제1항에 따라 위와 같이 한국산업표준(KS)에 적합함을 인증합니다.

2022년 11월 30일

한국기계전기전자시험연구원장
Korea Testing Certification

한국기계전기전자시험연구원장인

* 변경내역 이면기재

원본대조필

KTC2016-0107 [정기심사만료일 : 2025년 11월 22일]

제 품 인 증 서

1. 제조업체명 : ㈜대봉이엔지
2. 대표자성명 : 김진민
3. 공장 소재지 : 경기도 평택시 청북읍 고잔길 178-23
4. 인증제품
   가. 표준명 : 금속제 박스 및 커버 (전선관용)
   나. 표준번호 : KSC8458
   다. 종류·등급·호칭 또는 모델 :
      풀박스
      박스커버

「산업표준화법」 제17조제1항에 따른 인증심사를 한 결과 한국산업표준(KS)과 인증심사기준에 적합하므로, 「산업표준화법」 제15조 및 같은 법 시행규칙 제10조 제1항에 따라 위와 같이 한국산업표준(KS)에 적합함을 인증합니다.

2022년 11월 30일

한국기계전기전자시험연구원장
Korea Testing Certification

한국기계전기전자시험연구원장인

원본대조필

대표이사

* 변경내역 이면기재

KTC2016-0108 [정기심사만료일 : 2025년 11월 22일]

제 품 인 증 서

1. 제조업체명 : ㈜대봉이엔지
2. 대표자성명 : 김진민
3. 공장 소재지 : 경기도 평택시 청북읍 고잔길 178-23
4. 인증제품
   가. 표준명 : 금속제 가요 전선관용 부속품
   나. 표준번호 : KSC8459
   다. 종류·등급·호칭 또는 모델 :
      스트레이트 박스 커넥터 : 1종 가요관용
      스트레이트 박스 커넥터 : 비닐피복 1종 가요관용

「산업표준화법」 제17조제1항에 따른 인증심사를 한 결과 한국산업표준(KS)과 인증심사기준에 적합하므로, 「산업표준화법」 제15조 및 같은 법 시행규칙 제10조 제1항에 따라 위와 같이 한국산업표준(KS)에 적합함을 인증합니다.

2022년 11월 30일

한국기계전기전자시험연구원장
Korea Testing Certification

한국기계전기전자시험연구원장인

* 변경내역 이면기재

원본대조필

KTC2016-0109 [정기심사만료일 : 2025년 11월 22일]

제 품 인 증 서

1. 제조업체명 : ㈜대봉이엔지
2. 대표자성명 : 김진민
3. 공장 소재지 : 경기도 평택시 청북읍 고잔길 178-23
4. 인증제품
   가. 표준명 : 금속제 전선관용 부속품
   나. 표준번호 : KSC8460
   다. 종류·등급·호칭 또는 모델 :
      - 이면기재 끝.

「산업표준화법」 제17조제1항에 따른 인증심사를 한 결과 한국산업표준(KS)과 인증심사기준에 적합하므로, 「산업표준화법」 제15조 및 같은 법 시행규칙 제10조 제1항에 따라 위와 같이 한국산업표준(KS)에 적합함을 인증합니다.

2022년 11월 30일

한국기계전기전자시험연구원장
Korea Testing Certification

한국기계전기전자시험연구원장인

* 변경내역 이면기재

원본대조필

KTC2016-0110 [정기심사만료일 : 2025년 11월 22일]

제 품 인 증 서

1. 제조업체명 : ㈜대봉이엔지
2. 대표자성명 : 김진민
3. 공장 소재지 : 경기도 평택시 청북읍 고잔길 178-23
4. 인증제품
   가. 표준명 : 노출 배관용 부속품(전선관용)
   나. 표준번호 : KSC8461
   다. 종류·등급·호칭 또는 모델 :
      환형 노출 박스(후강전선관용)
      노출 스위치 박스(후강전선관용)

「산업표준화법」 제17조제1항에 따른 인증심사를 한 결과 한국산업표준(KS)과 인증심사기준에 적합하므로, 「산업표준화법」 제15조 및 같은 법 시행규칙 제10조 제1항에 따라 위와 같이 한국산업표준(KS)에 적합함을 인증합니다.

2022년 11월 30일

한국기계전기전자시험연구원장
Korea Testing Certification

한국기계전기전자시험연구원장인

* 변경내역 이면기재

원본대조필

KTC19-0073 [정기심사만료일 : 2025년 11월 22일]

제 품 인 증 서

1. 제조업체명 : ㈜대봉이엔지
2. 대표자성명 : 김진민
3. 공장 소재지 : 경기도 평택시 청북읍 고잔길 178-23
4. 인증제품
   가. 표준명 : 케이블트레이
   나. 표준번호 : KSC8464
   다. 종류·등급·호칭 또는 모델 :
      사다리형
      바닥 밀폐형

「산업표준화법」 제17조제1항에 따른 인증심사를 한 결과 한국산업표준(KS)과 인증심사기준에 적합하므로, 「산업표준화법」 제15조 및 같은 법 시행규칙 제10조 제1항에 따라 위와 같이 한국산업표준(KS)에 적합함을 인증합니다.

2022년 11월 30일

한국기계전기전자시험연구원장
Korea Testing Certification

한국기계전기전자시험연구원장인

원본대조필

* 변경내역 이면기재

KTC19-0074 [정기심사만료일 : 2025년 11월 22일]

제 품 인 증 서

1. 제조업체명 : ㈜대봉이엔지
2. 대표자성명 : 김진민
3. 공장 소재지 : 경기도 평택시 청북읍 고잔길 178-23
4. 인증제품
   가. 표준명 : 레이스웨이
   나. 표준번호 : KSC8465
   다. 종류·등급·호칭 또는 모델 :
   --

「산업표준화법」 제17조제1항에 따른 인증심사를 한 결과 한국산업표준(KS)과 인증심사기준에 적합하므로, 「산업표준화법」 제15조 및 같은 법 시행규칙 제10조 제1항에 따라 위와 같이 한국산업표준(KS)에 적합함을 인증합니다.

2022년 11월 30일

한국기계전기전자시험연구원장
Korea Testing Certification

한국기계전기전자시험연구원장인

원본대조필

* 변경내역 이면기재

KTC

품질인증(Q-Mark)지정서

Certificate of Quality Certification(Q-Mark)

업 체 명 : 주식회사 대봉이엔지

대 표 자 : 김진민

소 재 지 : 경기도 포천시 내촌면 내진로 181

품　　목 : 금속제 전선관용 부속품

모 델 명 : '붙임' 인증현황

지정번호: D17-2016-001

최초지정일자: 2016년 06월 01일

품질인증 (Q-Mark) 운영규정에 적합한 인증제품을 생산하는 업체로 선정되어 품질인증 (Q-Mark) 업체로 지정합니다.

We give a certificate of Quality Certification (Q-Mark) to the enterprise producing the authentication product which is suitable for the operational regulation of Quality Certification (Q-Mark) Scheme.

발급일자　2016년 06월 01일

KTC 한국기계전기전자시험연구원장

Korea Testing Certification

※ 본 지정서의 유효여부는 반드시 "지정증명서"로 확인바랍니다.

원본대조필

KTC
Korea Testing Certification

붙임 : 인증현황 (1/1)

주식회사 대봉이엔지

No	제 품 명	형식 및 규격	모 델 명	등록일자
1	금속제 전선관용 부속품	나사없는 후강전선관용, 커플링, 호칭 16	TPP 16	2016. 06. 01
2	금속제 전선관용 부속품	나사없는 후강전선관용, 커플링, 호칭 22	TPP 22	2016. 06. 01
3	금속제 전선관용 부속품	나사없는 후강전선관용, 커플링, 호칭 28	TPP 28	2016. 06. 01
4	금속제 전선관용 부속품	나사없는 후강전선관용, 커플링, 호칭 36	TPP 36	2016. 06. 01
5	금속제 전선관용 부속품	나사없는 후강전선관용, 커플링, 호칭 42	TPP 42	2016. 06. 01
6	금속제 전선관용 부속품	나사없는 후강전선관용, 커플링, 호칭 54	TPP 54	2016. 06. 01
7	금속제 전선관용 부속품	나사없는 후강전선관용, 커플링, 호칭 70	TPP 70	2016. 06. 01
8	금속제 전선관용 부속품	나사없는 후강전선관용, 커넥터, A형, 호칭 16	TPB 16	2016. 06. 01
9	금속제 전선관용 부속품	나사없는 후강전선관용, 커넥터, A형, 호칭 22	TPB 22	2016. 06. 01
10	금속제 전선관용 부속품	나사없는 후강전선관용, 커넥터, A형, 호칭 28	TPB 28	2016. 06. 01
11	금속제 전선관용 부속품	나사없는 후강전선관용, 커넥터, A형, 호칭 36	TPB 36	2016. 06. 01
12	금속제 전선관용 부속품	나사없는 후강전선관용, 커넥터, A형, 호칭 42	TPB 42	2016. 06. 01
13	금속제 전선관용 부속품	나사없는 후강전선관용, 커넥터, A형, 호칭 54	TPB 54	2016. 06. 01
14	금속제 전선관용 부속품	나사없는 후강전선관용, 커넥터, A형, 호칭 70	TPB 70	2016. 06. 01

※ 제조공장 / 소재지
- 주식회사 대봉이엔지 / 경기도 포천시 내촌면 내진로 181

※ 약정 만료일 (2017년 05월 31일)

※ 인증변경사항
- 없음

KTC 한국기계전기전자시험연구원

원본대조필

Create the Future with Trust Global Reliable Partner KTC

[문서번호: ZqVb-cfic-JJuW-eCve] [발급일자: 2022년 11월 07일]

제 2012152141 호

연구개발전담부서 인정서

1. 전담부서명: 연구개발팀

[소속기업명: (주)대봉이엔지]

2. 소 재 지: 경기도 평택시 청북읍 고잔길 178-23
대봉이엔지

3. 신고 연월일: 2022년 10월 18일
(최초인정일: 2012년 9월 13일)

변경내역

소재지 변경 : 2022년 10월28일

과학기술정보통신부

「기초연구진흥 및 기술개발지원에 관한 법률」 제14조의 2제1항 및 같은 법 시행령 제27조제1항에 따라 위와 같이 기업의 연구개발전담부서로 인정합니다.

2022년 10월28일

한국산업기술진흥협회장

원본대조필

※ 한국산업기술진흥협회에서 발급되었으며 "https://www.rnd.or.kr"에서 "문서번호"를 입력하면 원본대조를 하실 수 있습니다.

뿌리기술 전문기업 지정증

1. 지정번호 : R제210605-0448호
2. 기 업 명 : (주)대봉이엔지
3. 대 표 자 : 김진민
4. 소 재 지 : (우)17794 경기도 평택시 청북읍 고잔길 178-23
5. 핵심 뿌리기술 분야 또는 범위 : 롤 포밍(Roll forming) 기술

「뿌리산업 진흥과 첨단화에 관한 법률」 제15조 제1항 및 같은 법 시행령 제19조 제2항에 따라 위 기업을 뿌리기술 전문기업으로 지정합니다.

[재발급 사유] 소재지 변경(최초 발급일 : 21.09.02)

2022년 11월 30일

중소벤처기업부장관

원본대조필

제 21112-10988 호

뿌리기업 확인서

1. 기업명: (주)대봉이엔지
2. 사업자등록번호(법인번호): 231-81-02294
3. 대표자: 김진민
4. 소재지: 경기 평택시 청북읍 고잔길 178-23
5. 사업개시일: 2013. 10. 16.
6. 유효기간(3년): 2021. 06. 21 ~ 2024. 06. 20.

「뿌리산업 진흥과 첨단화에 관한 법률」 제14조의2제2항에 따라 위 기업을 뿌리기업으로 확인합니다.

2021 년 06 월 21 일

한국생산기술연구원장

원본대조필

시점확인 진본 2022/11/25 09:04:12 KST 정부시점확인센터

제 25756호

소재·부품·장비 전문기업확인서

기 업 명 : (주)대봉이엔지 (231-81-02294)
대 표 자 : 김진민
소 재 지 : 경기도 평택시 청북읍 고잔길 178-23 .
유 효 기 간 : 2021.07.09 ~ 2024.07.08

위 기업은 「소재·부품·장비산업 경쟁력강화를 위한 특별조치법」 제14조 제2항 및 같은 법 시행규칙 제4조 제2항에 따라 전문기업임을 확인합니다.

Keit 한국산업기술평가관리원 Korea Evaluation Institute of Industrial Technology

2022.11.25

한 국 산 업 기 술 평 가 관 리 원 장

원본대조필

디자인등록증

CERTIFICATE OF DESIGN REGISTRATION

등 록 제 30-0515089 호
(REGISTRATION NUMBER)

출원번호 (APPLICATION NUMBER)	제 2008-0015485 호
출 원 일 (FILING DATE:YY/MM/DD)	2008년 04월 11일
등 록 일 (REGISTRATION DATE:YY/MM/DD)	2008년 12월 11일
등록의 구분 (TYPE OF REGISTRATION)	심 사 등 록 (EXAMINED REGISTRATION)

디자인의 대상이 되는 물품 (ARTICLE THAT IS THE OBJECT OF THE DESIGN)
배선함용 플렉시블관 고정캡

디자인권자 (OWNER OF THE DESIGN RIGHT)
김진민(570802-1******)

경기 남양주시 별내면 화접리 153-7

창작자 (CREATOR)
김진민(570802-1******)

경기 남양주시 별내면 화접리 153-7

위의 창작은 「디자인보호법」에 의하여 디자인등록원부에 등록되었음을 증명합니다.

(THIS IS TO CERTIFY THAT THE DESIGN IS REGISTERED ON THE REGISTER OF THE KOREAN INTELLECTUAL PROPERTY OFFICE.)

2008년 12월 11일

특 허 청 장
COMMISSIONER, THE KOREAN INTELLECTUAL PROPERTY OFFICE

원본대조필

디자인등록증

CERTIFICATE OF DESIGN REGISTRATION

등 록 제 30-0498421 호
(REGISTRATION NUMBER)

출원번호 (APPLICATION NUMBER)	제 2007-0053857 호
출 원 일 (FILING DATE:YY/MM/DD)	2007년 12월 27일
등 록 일 (REGISTRATION DATE:YY/MM/DD)	2008년 07월 08일
등록의 구분 (TYPE OF REGISTRATION)	심 사 등 록 (EXAMINED REGISTRATION)

디자인의 대상이 되는 물품 (ARTICLE THAT IS THE OBJECT OF THE DESIGN)
플랙시블관 연결구

디자인권자 (OWNER OF THE DESIGN RIGHT)
김진민(570802-1******)

경기 남양주시 별내면 화접리 153-7

창작자 (CREATOR)
김진민(570802-1******)

경기 남양주시 별내면 화접리 153-7

위의 창작은「디자인보호법」에 의하여 디자인등록원부에 등록되었음을 증명합니다.

(THIS IS TO CERTIFY THAT THE DESIGN IS REGISTERED ON THE REGISTER OF THE KOREAN INTELLECTUAL PROPERTY OFFICE.)

2008년 07월 08일

특 허 청 장
COMMISSIONER, THE KOREAN INTELLECTUAL PROPERTY OFFICE

원본대조필

디자인등록증

CERTIFICATE OF DESIGN REGISTRATION

등 록 제 30-0484294 호
(REGISTRATION NUMBER)

출원번호 (APPLICATION NUMBER)	제 2007-0018881 호
출 원 일 (FILING DATE:YY/MM/DD)	2007년 04월 30일
등 록 일 (REGISTRATION DATE:YY/MM/DD)	2008년 03월 13일
등록의 구분 (TYPE OF REGISTRATION)	심 사 등 록 (EXAMINED REGISTRATION)

디자인의 대상이 되는 물품 (ARTICLE THAT IS THE OBJECT OF THE DESIGN)
배선함용 커버

디자인권자 (OWNER OF THE DESIGN RIGHT)
김진민(570802-1******)

경기 남양주시 별내면 화접리 153-7

창작자 (CREATOR)
김진민(570802-1******)

경기 남양주시 별내면 화접리 153-7

위의 창작은「디자인보호법」에 의하여 디자인등록원부에 등록되었음을 증명합니다.

(THIS IS TO CERTIFY THAT THE DESIGN IS REGISTERED ON THE REGISTER OF THE KOREAN INTELLECTUAL PROPERTY OFFICE.)

2008년 03월 13일

특 허 청 장
COMMISSIONER, THE KOREAN INTELLECTUAL PROPERTY OFFICE

원본대조필

디자인등록증

CERTIFICATE OF DESIGN REGISTRATION

등 록 제 30-0474995 호 (REGISTRATION NUMBER)	출원번호 (APPLICATION NUMBER)	제 2007-0018882 호
	출 원 일 (FILING DATE:YY/MM/DD)	2007년 04월 30일
	등 록 일 (REGISTRATION DATE:YY/MM/DD)	2007년 12월 27일
	등록의 구분 (TYPE OF REGISTRATION)	심 사 등 록 (EXAMINED REGISTRATION)

디자인의 대상이 되는 물품 (ARTICLE THAT IS THE OBJECT OF THE DESIGN)

배선함용 플렉시블관 고정캡

디자인권자 (OWNER OF THE DESIGN RIGHT)

김진민(570802-1******)

경기 남양주시 별내면 화접리 153-7

창작자 (CREATOR)

김진민(570802-1******)

경기 남양주시 별내면 화접리 153-7

위의 창작은 「디자인보호법」에 의하여 디자인등록원부에 등록되었음을 증명합니다.

(THIS IS TO CERTIFY THAT THE DESIGN IS REGISTERED ON THE REGISTER OF THE KOREAN INTELLECTUAL PROPERTY OFFICE.)

2007년 12월 27일

특 허 청 장

COMMISSIONER, THE KOREAN INTELLECTUAL PROPERTY OFFICE

원본대조필

특 허 증

CERTIFICATE OF PATENT

특 허 제 10-0764834 호
(PATENT NUMBER)

출원번호 (APPLICATION NUMBER) 제 2007-0042166 호

출 원 일 (FILING DATE:YY/MM/DD) 2007년 04월 30일

등 록 일 (REGISTRATION DATE:YY/MM/DD) 2007년 10월 01일

발명의명칭 (TITLE OF THE INVENTION)

플렉시블관의 연결장치

특허권자 (PATENTEE)

김진민(570802-1******)

경기 남양주시 별내면 화접리 153-7

발명자 (INVENTOR)

김진민(570802-1******)

경기 남양주시 별내면 화접리 153-7

위의 발명은「특허법」에 의하여 특허등록원부에 등록되었음을 증명합니다.

(THIS IS TO CERTIFY THAT THE PATENT IS REGISTERED ON THE REGISTER OF THE KOREAN INTELLECTUAL PROPERTY OFFICE.)

2007년 10월 01일

특 허 청 장

COMMISSIONER, THE KOREAN INTELLECTUAL PROPERTY OFFICE

원본대조필

특 허 증

CERTIFICATE OF PATENT

특 허 제 10-0829510 호
(PATENT NUMBER)

출원번호 (APPLICATION NUMBER) 제 2007-0139348 호

출 원 일 (FILING DATE:YY/MM/DD) 2007년 12월 27일

등 록 일 (REGISTRATION DATE:YY/MM/DD) 2008년 05월 07일

발명의명칭 (TITLE OF THE INVENTION)

방수, 비방수 겸용 플렉시블관의 연결장치

특허권자 (PATENTEE)

김진민(570802-1******)

경기 남양주시 별내면 화접리 153-7

발명자 (INVENTOR)

김진민(570802-1******)

경기 남양주시 별내면 화접리 153-7

위의 발명은「특허법」에 의하여 특허등록원부에 등록되었음을 증명합니다.

(THIS IS TO CERTIFY THAT THE PATENT IS REGISTERED ON THE REGISTER OF THE KOREAN INTELLECTUAL PROPERTY OFFICE.)

2008년 05월 07일

특 허 청 장

COMMISSIONER, THE KOREAN INTELLECTUAL PROPERTY OFFICE

원본대조필

특 허 증

CERTIFICATE OF PATENT

특 허 제 10-0642244 호
(PATENT NUMBER)

출원번호 (APPLICATION NUMBER) 제 2005-0076243 호

출 원 일 (FILING DATE:YY/MM/DD) 2005년 08월 19일

등 록 일 (REGISTRATION DATE:YY/MM/DD) 2006년 10월 27일

발명의명칭 (TITLE OF THE INVENTION)
조인트 박스 제조방법

특허권자 (PATENTEE)
등록사항란에 기재

발명자 (INVENTOR)
등록사항란에 기재

위의 발명은「특허법」에 의하여 특허등록원부에 등록되었음을 증명합니다.

(THIS IS TO CERTIFY THAT THE PATENT IS REGISTERED ON THE REGISTER OF THE KOREAN INTELLECTUAL PROPERTY OFFICE.)

2006년 10월 27일

특 허 청 장

COMMISSIONER, THE KOREAN INTELLECTUAL PROPERTY OFFICE

원본대조필

특허증

CERTIFICATE OF PATENT

특 허 Patent Number	제 10-2522602 호
출원번호 Application Number	제 10-2021-0065045 호
출원일 Filing Date	2021년 05월 20일
등록일 Registration Date	2023년 04월 12일

발명의 명칭 Title of the Invention

배전 박스용 연결구

특허권자 Patentee

주식회사 대봉이엔지(284411-*****)**
경기도 평택시 청북읍 고잔길 178-23

발명자 Inventor

김동근(701028-*****)**
경기도 남양주시 진접읍 해밀예당1로 272, 2316동 201호 (신안인스빌아파트)

위의 발명은 「특허법」에 따라 특허원부에 등록되었음을 증명합니다.

This is to certify that, in accordance with the Patent Act, a patent for the invention has been registered at the Korean Intellectual Property Office.

2023년 04월 12일

QR코드로 현재기준
등록사항을 확인하세요

특허청장
COMMISSIONER,
KOREAN INTELLECTUAL PROPERTY OFFICE

이 인 실

특허청
Korean Intellectual Property Office

원본대조필

6. 제품검사 성적서

1. 금속제 가요 전선관(KS C 8422)

(1) 1종 가요관(응용형)
(2) 비닐피복 1종 가요관(표준형, 응용형)

2. 박스커버(평커버) (KS C 8458)

(1) 8각 아우트렛 박스
(2) 중형4각 아우트렛 박스
(3) 풀박스

3. 금속제 가요 전선관용 부속품(KS C 8459)

(1) 스트레이트 박스 커넥터(1종 가요관용, 비닐피복 1종 가요관용)

4. 금속제 전선관용 부속품(KS C 8460)

(1) 부 싱
(2) 로그너트
(3) 새 들
(4) 반새들
(5) 클램프

5. 노출 배관용 부속품(전선관용) (KS C 8461)

(1) 노출 스위치 박스(1개용 출구 1개, 1개용 출구 2개)
(2) 환형 노출 박스(출구 1개, 출구 2개)
(3) 유니버셜(LL형)

제 품 검 사 성 적 서

제 품 명	1종가요관(응용형)	수 용 가	
표준번호	KSC8422	현 장 명	
생 산 일		발 급 일	

(기준) / (결과)

시 험 결 과

호 칭	수 량	결 과 / 측 정 치 (mm)				겉모양	구 조	성 능
		재료의 최소두께	200mm당 최소주름 회선수	안지름 (최소)	바깥지름			
16	50	0.25 / 0.25	25 / 25	15.8 / 16.0	19.1±0.7 / 19.2	이상없음	이상없음	이상없음
22	50	0.25 / 0.26	25 / 39	20.8 / 21.0	24.1±0.7 / 24.1	이상없음	이상없음	이상없음
28	50	0.25 / 0.27	25 / 35	26.4 / 26.7	30.8±0.7 / 30.9	이상없음	이상없음	이상없음
36	30	0.30 / 0.32	20 / 31	35.0 / 35.4	39.0±1.0 / 39.1	이상없음	이상없음	이상없음
42	20	0.30 / 0.32	20 / 31	40.0 / 40.4	44.8±1.0 / 56.1	이상없음	이상없음	이상없음
54	20	0.30 / 0.32	20 / 31	51.3 / 51.4	56.0±1.0 / 56.1	이상없음	이상없음	이상없음
70	10	0.35 / 0.37	20 / 26	62.9 / 63.0	69.0±1.0 / 69.1	이상없음	이상없음	이상없음
82	10	0.35 / 0.37	15 / 20	77.9 / 78.0	84.7±1.5 / 84.8	이상없음	이상없음	이상없음
104	10	0.35 / 0.37	15 / 20	101.6 / 101.7	108.6±1.5 / 108.7	이상없음	이상없음	이상없음

특이사항

1. 원재료 - 용융 아연도금 강판 및 강대
   (KSD 3506:SGCC)GI
2. 마 감
3. 비 고

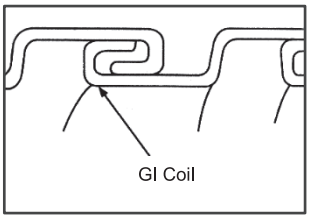

[Core Structure]

상기 적용 규정 및 한국산업규격(KS규격)에 따른 시험 결과에 이상이 없음을 증명함 (품질보증부)

종 합 판 정
합 격

㈜대봉이엔지

경기도 평택시 청북읍 고잔길 178-23
대표이사 김 진 민

검사책임자: 김 동 석

제 품 검 사 성 적 서

제 품 명	비닐피복 1종가요관 (표준형)	수 용 가	
표준번호	KSC8422	현 장 명	
생 산 일		발 급 일	

(기준) / (결과)

시 험 결 과

호 칭	수 량	결 과 / 측 정 치 (mm)						겉모양	구 조	성 능
		재료의 최소두께	200mm당 최소주름 회선수	안지름 (최소)	바깥지름	비닐두께 (최소)	피복 바깥지름			
16	50	0.25 / 0.26	25 / 28	15.8 / 16.2	19.1±0.7 / 19.1	0.8 / 1.0	20.7±0.9 / 20.4	이상없음	이상없음	이상없음
22	50	0.25 / 0.27	25 / 32	20.8 / 21.2	24.1±0.7 / 24.2	0.8 / 1.1	26.1±0.9 / 26.3	이상없음	이상없음	이상없음
28	50	0.25 / 0.27	25 / 31	26.4 / 26.7	30.8±0.7 / 30.9	0.9 / 1.2	32.8±0.9 / 33.0	이상없음	이상없음	이상없음
36	30	0.30 / 0.31	20 / 26	35.0 / 35.4	39.0±1.0 / 39.2	0.9 / 1.3	41.3±1.2 / 41.4	이상없음	이상없음	이상없음
42	30	0.30 / 0.32	20 / 27	40.0 / 40.4	44.8±1.0 / 44.9	1.0 / 1.3	47.4±1.2 / 47.6	이상없음	이상없음	이상없음
54	20	0.30 / 0.31	20 / 26	51.3 / 51.6	56.0±1.0 / 56.2	1.0 / 1.3	59.4±1.2 / 59.6	이상없음	이상없음	이상없음

특이사항

1. 원재료 - 용융 아연도금 강판 및 강대
   (KSD 3506:SGCC)GI
2. 마 감 - PVC 코팅
3. 비 고 - 성능시험 (방청처리시험)

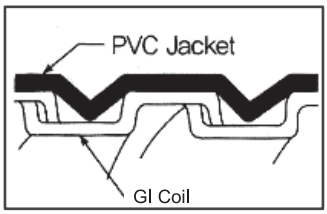

[Core Structure]

상기 적용 규정 및 한국산업규격(KS규격)에 따른 시험 결과에 이상이 없음을 증명함 (품질보증부)

종 합 판 정
합 격

㈜대봉이엔지

경기도 평택시 청북읍 고잔길 178-23
대표이사 김 진 민

검사책임자: 김 동 석

제 품 검 사 성 적 서

제 품 명	비닐피복 1종가요관 (응용형)	수 용 가	
표준번호	KSC8422	현 장 명	
생 산 일		발 급 일	

(기준) / (결과)

시 험 결 과

호 칭	수 량	결 과 / 측 정 치 (mm)						겉모양	구 조	성 능
		재료의 최소두께	200mm당 최소주름 회선수	안지름 (최소)	바깥지름	비닐두께 (최소)	피복 바깥지름			
16	50	0.25 / 0.26	25 / 31	15.8 / 16.2	19.1±0.7 / 19.1	0.8 / 1.0	20.7±0.9 / 20.9	이상없음	이상없음	이상없음
22	50	0.25 / 0.26	25 / 31	20.8 / 21.2	24.1±0.7 / 24.2	0.8 / 1.1	26.1±0.9 / 26.3	이상없음	이상없음	이상없음
28	50	0.25 / 0.26	25 / 30	26.4 / 26.8	30.8±0.7 / 30.9	0.9 / 1.1	32.8±0.9 / 33.2	이상없음	이상없음	이상없음
36	30	0.30 / 0.32	20 / 25	35.0 / 35.4	39.±1.0 / 39.1	0.9 / 1.2	41.3±1.2 / 41.5	이상없음	이상없음	이상없음
42	20	0.30 / 0.32	20 / 28	40.0 / 40.3	44.8±1.0 / 44.9	1.0 / 1.3	47.4±1.2 / 47.6	이상없음	이상없음	이상없음
54	20	0.30 / 0.32	20 / 26	51.3 / 51.6	56.0±1.0 / 56.3	1.0 / 1.2	59.4±1.2 / 59.5	이상없음	이상없음	이상없음
70	20	0.35 / 0.37	20 / 26	62.9 / 63.1	69.0±1.0 / 71.2	1.3 / 1.3	72.1±1.2 / 72.6	이상없음	이상없음	이상없음
82	10	0.35 / 0.37	15 / 25	77.9 / 78.1	84.7±1.5 / 86.4	1.3 / 1.5	87.5±1.7 / 88.8	이상없음	이상없음	이상없음
104	10	0.35 / 0.37	15 / 23	101.6 / 101.8	108.6±1.5 / 110.7	1.6 / 1.4	112.9±1.7 / 114.2	이상없음	이상없음	이상없음

특이사항

1. 원재료 - 용융 아연도금 강판 및 강대
   (KSD 3506:SGCC) GI
2. 마 감 - PVC 코팅
3. 비 고 - 성능시험 (방청처리시험)

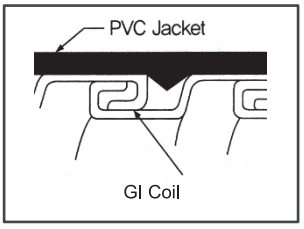

[Core Structure]

상기 적용 규정 및 한국산업규격(KS규격)에 따른 시험 결과에 이상이 없음을 증명함 (품질보증부)

종 합 판 정
합 격

㈜대봉이엔지

경기도 평택시 청북읍 고잔길 178-23
대표이사 김 진 민

검사책임자: 김 동 석

제 품 검 사 성 적 서

제 품 명	스트레이트 박스컨넥터 (비닐피복 1종가요관)	수 용 가	
표준번호	KSC8459	현 장 명	
생 산 일		발 급 일	

(기준) / (결과)

시 험 결 과

호 칭	수 량	결 과 / 측 정 치 (mm)				겉모양	나 사 내 기	구 조	성 능
		L1	L2	d	T				
16	100	12.0 / 12.7	10.0 / 10.0	21.7 / 22.2	2.4 / 2.6	이상없음	이상없음	이상없음	이상없음
22	100	12.0 / 12.6	12.0 / 12.6	27.2 / 27.8	2.4 / 2.7	이상없음	이상없음	이상없음	이상없음
28	100	16.0 / 16.6	14.0 / 14.6	33.8 / 34.1	2.9 / 3.1	이상없음	이상없음	이상없음	이상없음
36	100	16.0 / 16.8	16.0 / 16.4	42.6 / 43.1	2.9 / 3.2	이상없음	이상없음	이상없음	이상없음
42	100	18.0 / 18.4	16.0 / 16.4	49.0 / 49.7	2.9 / 3.1	이상없음	이상없음	이상없음	이상없음
54	100	18.0 / 18.9	25.0 / 25.7	61.0 / 61.8	2.9 / 3.2	이상없음	이상없음	이상없음	이상없음
70	100	18.0 / 22.1	25.0 / 26.1	74.0 / 75.1	2.9 / 3.1	이상없음	이상없음	이상없음	이상없음
82	100	20.0 / 20.4	25.0 / 25.9	89.6 / 90.0	2.9 / 3.4	이상없음	이상없음	이상없음	이상없음
104	100	24.0 / 27.5	25.0 / 28.1	114.7 / 115.1	2.9 / 3.5	이상없음	이상없음	이상없음	이상없음

특이사항

1. 원재료 - 아연 합금 다이캐스팅 2종(ZDC2)
2. 마 감 - 전기 아연 도금
3. 비 고

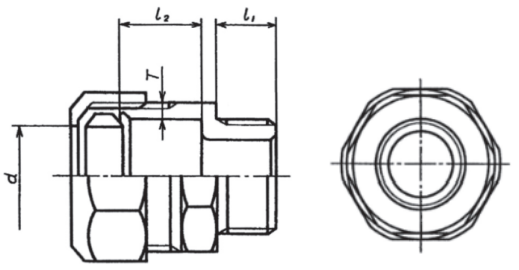

상기 적용 규정 및 한국산업규격(KS규격)에 따른 시험 결과에 이상이 없음을 증명함 (품질보증부)

종 합 판 정
합 격

㈜대봉이엔지

경기도 평택시 청북읍 고잔길 178-23
대표이사 김 진 민

검사책임자: 김 동 석

제 품 검 사 성 적 서

제 품 명	스트레이트 박스컨넥터 (1종가요관)	수 용 가	
표준번호	KSC8459	현 장 명	
생 산 일		발 급 일	

(기준) / (결과)

시 험 결 과

호 칭	수 량	결 과 / 측 정 치 (mm)						겉모양	나 사 내 기	구 조	성 능
		d1	L1	L2	d2	K	T				
16	100	19.8 / 20.2	9.0 / 9.5	20.0 / 20.8	14.0 / 14.3	10.0 / 10.9	2.4 / 2.5	이상없음	이상없음	이상없음	이상없음
22	100	24.8 / 25.2	10.0 / 11.4	25.0 / 25.6	19.5 / 19.9	11.0 / 12.4	2.4 / 2.6	이상없음	이상없음	이상없음	이상없음
28	100	31.5 / 31.9	12.0 / 12.5	30.0 / 30.8	25.5 / 26.4	11.0 / 15.4	2.9 / 3.2	이상없음	이상없음	이상없음	이상없음

특이사항

1. 원재료 - 아연 합금 다이캐스팅 2종(ZDC2)
2. 마 감 - 전기 아연 도금
3. 비 고 - 성능시험
   (방청처리시험, 인장시험, 전기저항시험, 내열성)

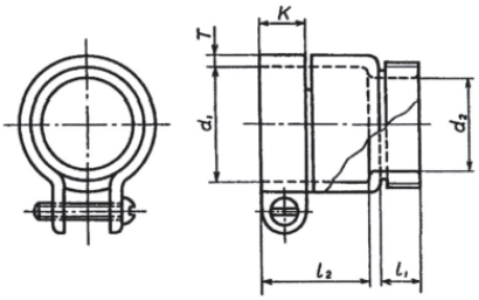

상기 적용 규정 및 한국산업규격(KS규격)에 따른 시험 결과에 이상이 없음을 증명함 (품질보증부)

종 합 판 정
합 격

㈜대봉이엔지

경기도 평택시 청북읍 고잔길 178-23
대표이사 김 진 민

검사책임자: 김 동 석

제 품 검 사 성 적 서

제 품 명	부 싱	수 용 가	
표준번호	KSC8460	현 장 명	
생 산 일		발 급 일	

(기준) / (결과)

시 험 결 과

호 칭	수 량	결 과 / 측 정 치 (mm)				겉모양	나 사 내 기	구 조	성 능
		D	d	C	H				
16	100	24.0±0.8 / 24.1	16.0±0.5 / 16.1	6.5 / 6.3	9.0±0.5 / 9.1	이상없음	이상없음	이상없음	이상없음
22	100	30.0±0.5 / 30.2	22.0±0.5 / 22.0	7.0 / 7.2	10.0±0.5 / 10.1	이상없음	이상없음	이상없음	이상없음
28	100	37.0±0.8 / 37.0	28.0±0.5 / 28.2	9.0 / 9.3	11.0±0.5 / 11.1	이상없음	이상없음	이상없음	이상없음
36	100	46.0±0.8 / 46.2	36.0±0.8 / 36.0	9.0 / 9.2	13.0±0.5 / 13.2	이상없음	이상없음	이상없음	이상없음
42	100	52.0±0.8 / 52.0	42.0±0.8 / 42.1	10.5 / 10.7	15.0±0.5 / 15.3	이상없음	이상없음	이상없음	이상없음
54	100	65.0±0.8 / 65.2	53.0±0.8 / 53.2	11.0 / 11.4	16.0±0.5 / 16.2	이상없음	이상없음	이상없음	이상없음
70	100	81.0±0.8 / 81.0	68.0±0.8 / 67.7	12.0 / 12.2	18.0±0.5 / 18.3	이상없음	이상없음	이상없음	이상없음
82	100	95.0±0.8 / 94.9	81.0±0.8 / 80.7	13.0 / 13.3	20.0±0.5 / 20.1	이상없음	이상없음	이상없음	이상없음
104	100	125.0±1.2 / 124.7	104.0±0.8 / 104.5	15.0 / 15.6	20.0±0.5 / 20.3	이상없음	이상없음	이상없음	이상없음

특이사항

1. 원재료 - 아연 합금 다이캐스팅 2종(ZDC2)
2. 마 감 - 전기 아연 도금
3. 비 고 - 성능시험 (방청처리시험)

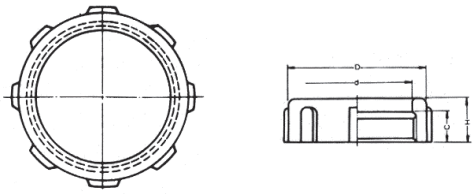

상기 적용 규정 및 한국산업규격(KS규격)에 따른 시험 결과에 이상이 없음을 증명함 (품질보증부)

종 합 판 정
합 격

㈜대봉이엔지

경기도 평택시 청북읍 고잔길 178-23
대표이사 김 진 민

검사책임자: 김 동 석

제 품 검 사 성 적 서

제 품 명	로크너트	수 용 가	
표준번호	KSC8460	현 장 명	
생 산 일		발 급 일	

(기준) / (결과)

시 험 결 과

호 칭	수 량	결 과 / 측 정 치 (mm)				겉모양	나 사 내 기	구 조	성 능
		B	D	E	T				
16	100	29.0±1.0 / 29.1	26.0±1.0 / 26.1	6.0±0.5 / 6.0	3.2±0.16 / 3.18	이상없음	이상없음	이상없음	이상없음
22	100	36.0±1.5 / 36.2	33.0±1.5 / 33.3	7.0±1.5 / 7.1	3.2±0.16 / 3.19	이상없음	이상없음	이상없음	이상없음
28	100	44.0±1.5 / 44.1	41.0±1.5 / 41.2	8.0±1.5 / 8.0	4.5±0.22 / 4.51	이상없음	이상없음	이상없음	이상없음
36	100	53.0±1.5 / 52.9	49.0±1.5 / 48.9	10.0±1.0 / 10.1	4.5±0.22 / 4.50	이상없음	이상없음	이상없음	이상없음
42	100	61.0±1.5 / 61.1	57.0±1.5 / 56.7	7.0±1.0 / 7.3	4.5±0.22 / 4.50	이상없음	이상없음	이상없음	이상없음
54	100	74.0±1.5 / 74.0	70.0±1.5 / 70.3	7.0±1.0 / 7.2	5.0±0.22 / 5.1	이상없음	이상없음	이상없음	이상없음
70	100	93.0±1.5 / 93.2	88.0±1.5 / 88.3	7.0±1.0 / 7.2	5.0±0.22 / 5.1	이상없음	이상없음	이상없음	이상없음
82	100	106.0±1.5 / 106.5	101.0±1.5 / 101.2	8.0±1.0 / 8.3	5.0±0.22 / 5.1	이상없음	이상없음	이상없음	이상없음
104	100	135±2.5 / 135.1	129±2.5 / 128.6	12±1.0 / 12.2	10±2.0 / 10.0	이상없음	이상없음	이상없음	이상없음

특이사항

1. 원재료 - 철 SPHC PO
2. 마 감 - 전기 아연 도금
3. 비 고 - 성능시험 (방청처리시험)

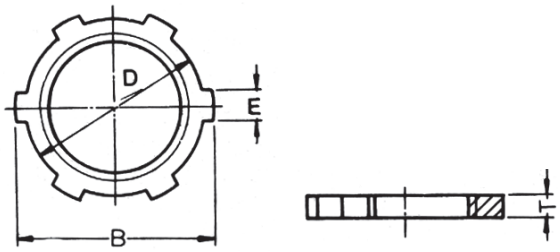

상기 적용 규정 및 한국산업규격(KS규격)에 따른 시험 결과에 이상이 없음을 증명함 (품질보증부)

종 합 판 정
합 격

㈜대봉이엔지

경기도 평택시 청북읍 고잔길 178-23
대표이사 김 진 민

검사책임자: 김 동 석

제 품 검 사 성 적 서

제 품 명	새 들	수 용 가	
표준번호	KSC8460	현 장 명	
생 산 일		발 급 일	

(기준) / (결과)

시 험 결 과

호 칭	수 량	결 과 / 측 정 치 (mm)						겉모양	나 사 내 기	구 조	성 능
		P	A	W	D	d	T				
16	100	45±1.1 / 45.2	65±1.1 / 65.0	20±0.6 / 20.0	21.5±0.6 / 21.5	5±0.6 / 4.9	1.6±0.08 / 1.61	이상없음	이상없음	이상없음	이상없음
22	100	55±1.1 / 55.0	75±1.1 / 75.1	20±0.6 / 20.1	27.0±0.6 / 27.1	5±0.6 / 4.9	1.6±0.08 / 1.60	이상없음	이상없음	이상없음	이상없음
28	100	65±1.1 / 65.5	90±1.1 / 90.1	25±0.6 / 25.3	33.5±1.1 / 33.5	5.5±0.6 / 5.5	1.6±0.08 / 1.63	이상없음	이상없음	이상없음	이상없음
36	100	75±1.1 / 75.0	100±1.1 / 100.1	25±0.6 / 25.0	42±1.1 / 42.1	5.5±0.6 / 5.5	1.6±0.08 / 1.63	이상없음	이상없음	이상없음	이상없음
42	100	85±1.1 / 85.0	110±1.1 / 110.0	25±0.6 / 25.0	48±1.1 / 48.0	5.5±0.6 / 5.5	1.6±0.08 / 1.60	이상없음	이상없음	이상없음	이상없음
54	100	100±1.1 / 100.1	125±1.6 / 125.0	25±0.6 / 25.0	60±1.1 / 61.0	5.5±0.6 / 5.5	1.6±0.08 / 1.60	이상없음	이상없음	이상없음	이상없음
70	100	120±1.1 / 120.2	150±1.6 / 150.5	30±0.6 / 30.0	75.5±1.1 / 75.6	6.5±0.6 / 6.5	1.6±0.08 / 1.60	이상없음	이상없음	이상없음	이상없음
82	100	135±1.6 / 135.2	165±1.6 / 165.1	35±1.1 / 35.0	88.5±1.1 / 88.6	6.5±0.6 / 6.5	1.6±0.08 / 1.60	이상없음	이상없음	이상없음	이상없음
104	100	170±1.6 / 170.1	200±1.6 / 200.1	35±1.1 / 35.0	115±1.1 / 115.1	6.5±0.6 / 6.5	1.6±0.08 / 1.60	이상없음	이상없음	이상없음	이상없음

특이사항

1. 원재료 - 용융 아연도금 강판 및 강대 (KSD 3506:SGCC) GI
2. 마 감
3. 비 고 - 성능시험 (방청처리시험)

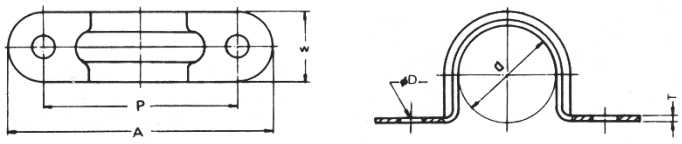

상기 적용 규정 및 한국산업규격(KS규격)에 따른 시험 결과에 이상이 없음을 증명함 (품질보증부)

종 합 판 정
합 격

㈜대봉이엔지

경기도 평택시 청북읍 고잔길 178-28
대표이사 김 진 민

검사책임자: 김 동 석

제 품 검 사 성 적 서

제 품 명	반 새 들	수 용 가	
표준번호	KSC8460	현 장 명	
생 산 일		발 급 일	

(기준) / (결과)

시 험 결 과

호 칭	수 량	결 과 / 측 정 치 (mm)					겉모양	나 사 내 기	구 조	성 능
		B	A	C	T	D				
16	100	20±0.6 / 20.0	5.0±0.6 / 5.0	21.5±0.6 / 21.5	2.3±0.12 / 2.32	22.5±0.12 / 22.51	이상없음	이상없음	이상없음	이상없음
22	100	20±0.6 / 20.0	5.0±0.6 / 5.0	27.0±0.6 / 27.1	2.3±0.12 / 2.32	27.5±0.12 / 27.51	이상없음	이상없음	이상없음	이상없음
28	100	25±0.6 / 25.0	5.5±0.6 / 5.5	33.5±1.1 / 33.5	2.3±0.12 / 2.32	32.5±0.12 / 32.51	이상없음	이상없음	이상없음	이상없음
36	100	25±0.6 / 25.0	5.5±0.6 / 5.5	42±1.1 / 42.0	2.3±0.12 / 2.32	37.5±0.12 / 37.51	이상없음	이상없음	이상없음	이상없음
42	100	25±0.6 / 25.0	5.5±0.6 / 5.5	48±1.1 / 48.0	2.3±0.12 / 2.32	42.5±0.12 / 42.51	이상없음	이상없음	이상없음	이상없음
54	100	25±0.6 / 25.0	5.5±0.6 / 5.5	60±1.1 / 60.0	2.3±0.12 / 2.32	54.6±0.12 / 54.61	이상없음	이상없음	이상없음	이상없음

특이사항

1. 원재료 - 용융 아연도금 강판 및 강대 (KSD 3506:SGCC) GI
2. 마 감
3. 비 고 - 성능시험 (방청처리시험)

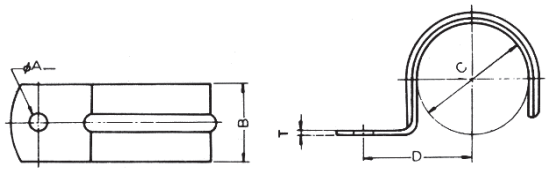

상기 적용 규정 및 한국산업규격(KS규격)에 따른 시험 결과에 이상이 없음을 증명함 (품질보증부)

종 합 판 정
합 격

㈜대봉이엔지

경기도 평택시 청북읍 고잔길 178-23
대표이사 김 진 민

검사책임자: 김 동 석

제 품 검 사 성 적 서

제 품 명	크 램 프	수 용 가	
표준번호	KSC8460	현 장 명	
생 산 일		발 급 일	

(기준) / (결과)

시 험 결 과

호 칭	수 량	결 과 / 측 정 치 (mm)					겉모양	구 조	성 능
		A	B	C	L	T			
16	100	23.0±1.0 / 23.1	32.0±0.5 / 32.2	7.0±0.5 / 7.1	10.0±1.0 / 10.1	1.6±0.08 / 1.60	이상없음	이상없음	이상없음
22	100	23.0±1.0 / 23.1	32.0±0.5 / 32.2	7.0±0.5 / 7.1	10.0±1.0 / 10.1	1.6±0.08 / 1.60	이상없음	이상없음	이상없음
28	100	23.0±1.0 / 23.1	32.0±0.5 / 32.0	7.0±0.5 / 7.1	10.0±1.0 / 10.0	1.6±0.08 / 1.60	이상없음	이상없음	이상없음
36	100	23.0±1.0 / 23.1	32.0±0.5 / 32.0	7.0±0.5 / 7.1	10.0±1.0 / 10.0	1.6±0.08 / 1.60	이상없음	이상없음	이상없음
42	100	23.0±1.0 / 23.1	32.0±0.5 / 32.0	7.0±0.5 / 7.1	10.0±1.0 / 10.0	1.6±0.08 / 1.60	이상없음	이상없음	이상없음
54	100	23.0±1.0 / 23.1	32.0±0.5 / 32.0	7.0±0.5 / 7.1	10.0±1.0 / 10.0	1.8±0.08 / 1.83	이상없음	이상없음	이상없음
70	100	23.0±1.0 / 23.1	32.0±0.5 / 32.0	7.0±0.5 / 7.1	10.0±1.0 / 10.0	2.3±0.08 / 2.30	이상없음	이상없음	이상없음
82	100	23±1.0 / 23.1	32.0±0.5 / 32.0	7.0±0.5 / 7.1	10.0±1.0 / 10.0	2.3±0.08 / 2.30	이상없음	이상없음	이상없음
104	100	23.0±1.0 / 23.2	32.0±0.5 / 32.0	7.0±0.5 / 7.1	10.0±1.0 / 10.1	2.3±0.08 / 2.30	이상없음	이상없음	이상없음

특이사항

1. 원재료 - 용융 아연도금 강판 및 강대
   (KSD 3506:SGCC) GI
2. 마 감
3. 비 고 - 성능시험 (방청처리시험)

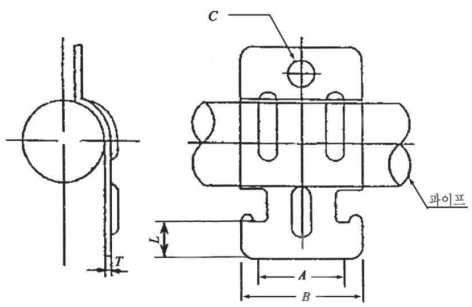

상기 적용 규정 및 한국산업규격(KS규격)에 따른 시험 결과에 이상이 없음을 증명함 (품질보증부)

종 합 판 정
합 격

㈜대봉이엔지

경기도 평택시 청북읍 고잔길 178-23
대표이사 김 진 민

검사책임자: 김 동 석

제 품 검 사 성 적 서

제 품 명	노말밴드	수 용 가	
표준번호	KSC8460	현 장 명	
생 산 일		발 급 일	

(기준) / (결과)

시 험 결 과

호 칭	수 량	결 과 / 측 정 치 (mm)				겉 모 양	나사내기	절 단
		L1	R	a	L			
16	100	19-16 / 17	90±4 / 92	60±4 / 61	150±4 / 152	이상없음	이상없음	이상없음
22	100	22-19 / 21	110±5 / 112	70±5 / 71	180±5 / 182	이상없음	이상없음	이상없음
28	100	25-22 / 23	140±7 / 141	75±7 / 77	215±7 / 215	이상없음	이상없음	이상없음
36	100	28-25 / 27	170±8 / 171	80±8 / 82	250±8 / 251	이상없음	이상없음	이상없음
42	100	28-25 / 27	210±10 / 213	85±10 / 86	295±10 / 295	이상없음	이상없음	이상없음
54	100	32-28 / 29	235±11 / 236	110±11 / 111	345±11 / 345	이상없음	이상없음	이상없음
70	100	36-32 / 33	275±13 / 278	150±13 / 151	425±13 / 430	이상없음	이상없음	이상없음
82	100	40-36 / 38	310±15 / 313	200±15 / 201	510±15 / 515	이상없음	이상없음	이상없음
104	100	45-39 / 41	395±19 / 400	250±19 / 251	645±19 / 651	이상없음	이상없음	이상없음

특이사항

1. 원재료 - 철
2. 마 감 - 용융아연도금
3. 비 고

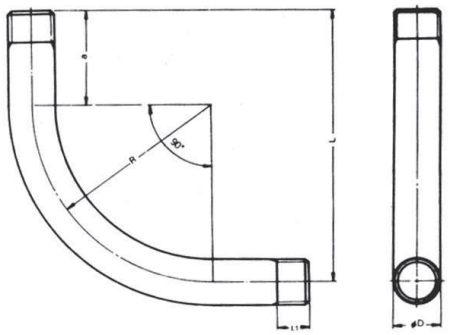

상기 적용 규정 및 한국산업규격(KS규격)에 따른 시험 결과에 이상이 없음을 증명함 (품질보증부)

종 합 판 정
합 격

㈜대봉이엔지

경기도 평택시 청북읍 고잔길 178-23
대표이사 김 진 민

검사책임자: 김 동 석

제 품 검 사 성 적 서

제 품 명	찬 넬	수 용 가	
표준번호	KSC8460	현 장 명	
생 산 일		발 급 일	

(기준) / (결과)

시 험 결 과

호 칭	수 량	결 과 / 측 정 치 (mm)					겉 모 양	절 단
		A	B	C	L	T		
41*41	100	40±0.5 / 40.1	40±0.5 / 40.0	9.5±1.0 / 9.5	3000↑ / 3000	2.5±0.12 / 2.5	이상없음	이상없음
41*25	100	40±0.5 / 40.1	25±0.5 / 25.0	9.5±1.0 / 9.5	3000↑ / 3000	2.5±0.12 / 2.5	이상없음	이상없음

특이사항

1. 원재료 - 열간압연강판 HR
   (KS D 3501: SPHC)
2. 마 감 - 용융아연도금
3. 비 고

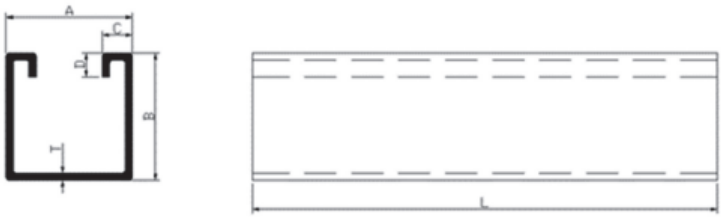

상기 적용 규정 및 한국산업규격(KS규격)에 따른 시험 결과에 이상이 없음을 증명함 (품질보증부)

종 합 판 정
합 격

㈜대봉이엔지

경기도 평택시 청북읍 고잔길 178-23
대표이사 김 진 민

검사책임자: 김 동 석

제 품 검 사 성 적 서

제 품 명	풀 박 스	수 용 가	
표준번호	KSC8458	현 장 명	
생 산 일		발 급 일	

(기준) / (결과)

시 험 결 과

호 칭	수 량	결 과 / 측 정 치 (mm)				겉모양	성 능
		A	B	H	T		
150*150*100	10	150±2.0 / 151.1	150±2.0 / 151.2	100±2.0 / 100.5	1.6±0.05 / 1.61	이상없음	이상없음
150*150*150	10	150±2.5 / 150.3	150±2.5 / 150.3	150±2.5 / 150.3	1.6±0.08 / 1.61	이상없음	이상없음
200*200*100	10	200±2.0 / 200.3	200±2.0 / 200.3	100±2.0 / 100.3	1.6±0.05 / 1.61	이상없음	이상없음
200*200*150	10	200±2.0 / 200.3	200±2.0 / 200.4	150±2.0 / 150.3	1.6±0.05 / 1.61	이상없음	이상없음
200*200*200	10	200±2.5 / 200.3	200±2.5 / 200.4	200±2.5 / 200.4	1.6±0.05 / 1.61	이상없음	이상없음
300*300*100	10	300±2.0 / 300.5	300±2.0 / 300.3	100±2.0 / 100.5	1.6±0.05 / 1.61	이상없음	이상없음
300*300*150	10	300±2.0 / 300.4	300±2.0 / 300.5	150±2.0 / 150.3	1.6±0.05 / 1.61	이상없음	이상없음
300*300*200	10	300±2.0 / 300.4	300±2.0 / 300.5	200±2.0 / 200.4	1.6±0.05 / 1.61	이상없음	이상없음

특이사항

1. 원재료 - 용융 아연도금 강판 및 강대
   (KSD 3506:SGCC) GI
2. 마 감
3. 비 고 - 성능시험 (방청처리시험)

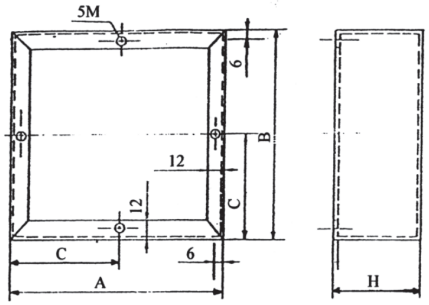

상기 적용 규정 및 한국산업규격(KS규격)에 따른 시험 결과에 이상이 없음을 증명함 (품질보증부)

종 합 판 정
합 격

㈜대봉이엔지

경기도 평택시 청북읍 고잔길 178-23
대표이사 김 진 민

검사책임자: 김 동 석

제 품 검 사 성 적 서

제 품 명	박스커버(평커버) 8각 아우트렛 박스	수 용 가	
표준번호	KSC8458	현 장 명	
생 산 일		발 급 일	

(기준) / (결과)

시 험 결 과

호 칭	수 량	결 과 / 측 정 치 (mm)						겉모양	구 조	성 능
		두께(T)	길이(A1)	나비(A2)	거리(A3)	길이(d)	폭(D1)			
8각평커버	100	1.6±0.08 / 1.60	106±0.08 / 106	89±0.08 / 89.1	60±0.08 / 60.0	15±0.5 / 9.9	5.0±0.3 / 4.9	이상없음	이상없음	이상없음

특이사항
1. 원재료 - 용융 아연도금 강판 및 강대
(KSD 3506:SGCC) GI
2. 마 감
3. 비 고 - 성능시험 (방청처리시험)

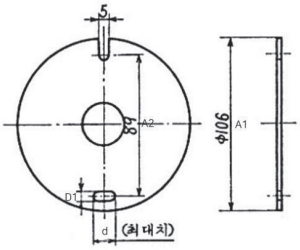

상기 적용 규정 및 한국산업규격(KS규격)에 따른 시험 결과에 이상이 없음을 증명함 (품질보증부)

종 합 판 정
합 격

㈜대봉이엔지

경기도 평택시 청북읍 고잔길 178-23
대표이사 김 진 민

검사책임자: 김 동 석

제 품 검 사 성 적 서

제 품 명	박스커버(평커버) 4각 아우트렛 박스	수 용 가	
표준번호	KSC8458	현 장 명	
생 산 일		발 급 일	

(기준) / (결과)

시 험 결 과

호 칭	수 량	결 과 / 측 정 치 (mm)						겉모양	구 조	성 능
		두께(T)	길이(A1)	나비(A2)	거리(A3)	길이(d)	폭(D1)			
4각평커버	100	1.6±0.08 / 1.61	106±0.08 / 106	89±0.08 / 89.1	60±0.08 / 60.1	15±0.5 / 9.9	5.0±0.3 / 4.9	이상없음	이상없음	이상없음

특이사항

1. 원재료 - 용융 아연도금 강판 및 강대
   (KSD 3506:SGCC) GI
2. 마 감
3. 비 고 - 성능시험 (방청처리시험)

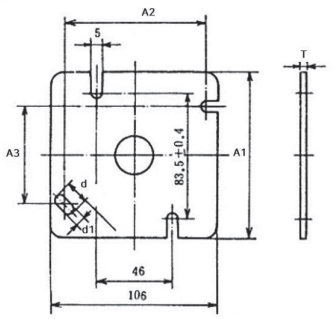

상기 적용 규정 및 한국산업규격(KS규격)에 따른 시험 결과에 이상이 없음을 증명함 (품질보증부)

종 합 판 정
합 격

㈜대봉이엔지

경기도 평택시 청북읍 고잔길 178-23
대표이사 김 진 민

검사책임자: 김 동 석

제 품 검 사 성 적 서

제 품 명	환형노출박스	수 용 가	
표준번호	KSC8461	현 장 명	
생 산 일		발 급 일	

(기준) / (결과)

시 험 결 과

호 칭	수량	결 과 / 측 정 치 (mm)							겉모양	구 조	성 능
		L	S	D	A	H	P	T			
16 * 1 16 * 2 16 * 3 16 * 4	100	18.0±1.5 / 18.0	16.0±1.5 / 16.0	28.0±1.5 / 28.5	89.0±1.5 / 89.1	40.0±1.5 / 40.1	73.0±1.5 / 73.2	3.0±2.0 / 3.2	이상 없음	이상 없음	이상 없음
22 * 1 22 * 2 22 * 3 22 * 4	100	20.0±1.5 / 19.9	22.0±1.5 / 22.0	36.0±1.5 / 35.6	89.0±1.5 / 89.0	40.0±1.5 / 40.0	73.0±1.5 / 73.3	3.0±2.0 / 3.2	이상 없음	이상 없음	이상 없음
28 * 1 28 * 2 28 * 3 28 * 4	100	20.0±1.5 / 19.9	29.0±1.5 / 29.0	42.0±1.5 / 42.6	100±1.5 / 100	40.0±1.5 / 40.0	84.0±1.5 / 84.3	3.0±2.0 / 3.2	이상 없음	이상 없음	이상 없음

특이사항

1. 원재료 - 알루미늄(ALDC)12종
2. 마 감 - 분체도장
3. 비 고 - 성능시험
   (밀착성/부착성, 방청처리시험,
   접지규정, 박스/외함 충격시험)

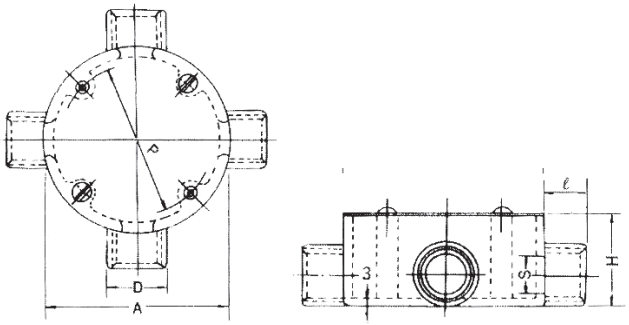

상기 적용 규정 및 한국산업규격(KS규격)에 따른 시험 결과에 이상이 없음을 증명함 (품질보증부)

종 합 판 정
합 격

㈜대봉이엔지

경기도 평택시 청북읍 고잔길 178-23
대표이사 김 진 민

검사책임자: 김 동 석

제 품 검 사 성 적 서

제 품 명	유니버셜(LL형)	수 용 가	
표준번호	KSC8461	현 장 명	
생 산 일		발 급 일	

(기준) / (결과)

시 험 결 과

호 칭	수량	결 과 / 측 정 치 (mm)							겉모양	구 조	성 능
		L	S	D	A	B	H	T			
16	100	18.0±1.5 / 18.1	16.0±1.5 / 16.0	28.0±1.5 / 28.1	90.0±1.5 / 90.1	33.0±1.5 / 33.1	35.0±1.5 / 35.1	2.9 / 3.2	이상 없음	이상 없음	이상 없음
22	100	20.0±1.5 / 20.2	22.0±1.5 / 22.2	35.0±1.5 / 35.1	90.0±1.5 / 90.2	40.0±1.5 / 40.2	42.0±1.5 / 42.1	2.9 / 3.1	이상 없음	이상 없음	이상 없음
28	100	20.0±1.5 / 20.1	29.0±1.5 / 29.3	42.0±1.5 / 42.1	110±1.5 / 110.1	45.0±1.5 / 45.1	47.0±1.5 / 47.2	2.9 / 3.0	이상 없음	이상 없음	이상 없음

특이사항

1. 원재료 - 알루미늄(ALDC)12종
2. 마 감 - 분체도장
3. 비 고 - 성능시험
   (밀착성/부착성, 방청처리시험, 접지규정, 박스/외함 충격시험)

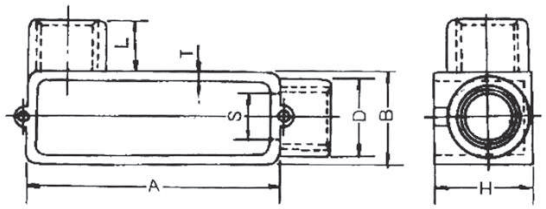

상기 적용 규정 및 한국산업규격(KS규격)에 따른 시험 결과에 이상이 없음을 증명함 (품질보증부)

종 합 판 정
합 격

㈜대봉이엔지

경기도 평택시 청북읍 고잔길 178-23
대표이사 김 진 민

검사책임자: 김 동 석

제 품 검 사 성 적 서

제 품 명	노출스위치박스	수 용 가	
표준번호	KSC8461	현 장 명	
생 산 일		발 급 일	

(기준) / (결과)

시 험 결 과

호 칭	수량	결 과 / 측 정 치 (mm)						겉모양	구 조	성 능
		L	S	D	A	H(높이)	T(두께)			
16*1	100	18±1.5 / 18.2	16±1.5 / 16.3	28±1.5 / 28.1	74±1.5 / 74.2	40±1.5 / 40.3	2.9 / 3.0	이상 없음	이상 없음	이상 없음
16*2D	100	18±1.5 / 18.2	16±1.5 / 16.3	28±1.5 / 28.1	120±1.5 / 120.1	40±1.5 / 40.3	2.9 / 3.0	이상 없음	이상 없음	이상 없음
16*2P	100	18±1.5 / 18.2	16±1.5 / 16.3	28±1.5 / 28.1	120±1.5 / 120.2	40±1.5 / 50.3	2.9 / 3.0	이상 없음	이상 없음	이상 없음
22*1	100	20±1.5 / 20.2	22±1.5 / 22.2	35±1.5 / 35.2	74±1.5 / 74.3	50±1.5 / 50.3	2.9 / 3.0	이상 없음	이상 없음	이상 없음
22*2D	100	20±1.5 / 20.2	22±1.5 / 22.2	35±1.5 / 35.2	120±1.5 / 120.1	50±1.5 / 50.3	2.9 / 3.0	이상 없음	이상 없음	이상 없음
22*2P	100	20±1.5 / 20.2	22±1.5 / 22.2	35±1.5 / 35.2	120±1.5 / 120.1	50±1.5 / 50.3	2.9 / 3.0	이상 없음	이상 없음	이상 없음

특이사항

1. 원재료 - 알루미늄(ALDC)12종
2. 마 감 - 분체도장
3. 비 고 - 성능시험
   (밀착성/부착성, 방청처리시험,
   접지규정, 박스/외함 충격시험)

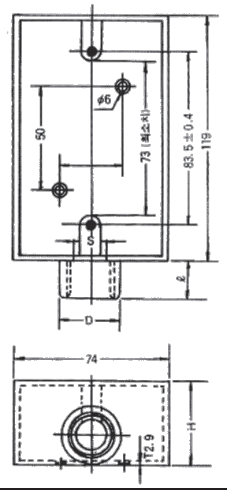

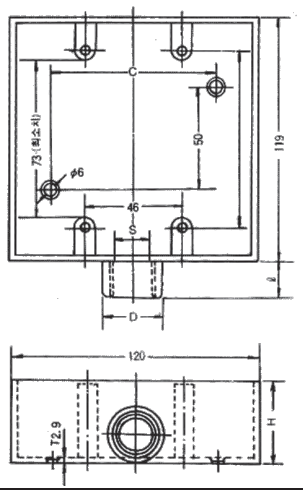

상기 적용 규정 및 한국산업규격(KS규격)에 따른 시험 결과에 이상이 없음을 증명함 (품질보증부)

종 합 판 정
합 격

㈜대봉이엔지

경기도 평택시 청북읍 고잔길 178-23
대표이사 김 진 민

검사책임자: 김 동 석

7. 외부전문기관 시험성적서

시 험 성 적 서
TEST REPORT

발 급 번 호 : 의시2008-0926
Report No.
시 험 일 자 : 2008. 06. 17
Date of test
신청인 주소 : 경기도 남양주시 별내면 화접리 153-7
Address
회 사 명 : 대봉종합전기
Manufacturer(Client)
대 표 자 명 : 김 진 민
Representative
품 명 : 이지박스콘넥타
Product(rating/model)
용 도 : 자체분석용
Purpose of use
시 험 방 법 : 의뢰자제시규격
Test method

페 이 지 : 2
Total Page
접 수 일 자 : 2008. 06. 16.
Date of receipt

시 험 결 과
Test Result

붙 임 SEE THE FOLLOWING PAGE

이 성적서는 의뢰자가 제시한 시료 및 시료명으로 시험한 결과로서 전체제품에 대한 품질을 보증하지는 않습니다.
As a test result of sample which was submitted from the client, this test report does not guarantee the whole product quality.

※ 이 시험성적서는 당 시험연구원의 사전 서면 동의 없이 홍보, 선전, 광고 및 소송용으로 사용될 수 없으며, 용도 이외의 사용을 금하며, 유효기간은 발행일로부터 90일임.
This test report should not be used for public relations, advertisement, conduct propaganda and raised for a suit without a written agreement of testing institute, and should not be used for various purposes besides subscribed use, and is valid for 90 days from date of issue.

※ 이 시험성적서의 사본은 무효임.
The copy of this test report is invalid for use.

※ 이 시험성적서는 의뢰자가 제시한 시험방법에 의한 시험결과를 포함하고 있습니다.
This test report including test result conducted by using the test methode which was suggested from a client.

Date 2008 년 06월 17일

한국전기전자시험연구원장
KOREA ELECTRIC TESTING INSTITUTE

경기도 군포시 금정동 692-8
692-8 Geumjung-dong, Gunpo-city, Gyungki-do, 435-050, KOREA
TEL : (031) 455-1744-7
FAX : (031) 455-2925

원본대조필

[서식 P001-07-01]

시 험 결 과

품 명 : 이지박스콘넥타

시 험 항 목	시 험 기 준 및 방 법	단위	시 험 결 과
내 연 성 시 험 (글로우와이어)	눈에 보이는 불꽃 및 지속되는 적열이 없을 것.	-	양 호
	샘플의 불꽃 및 적열이 글로와이어를 떼고 나서 30초 이내에 사라져야 한다.		양 호
	백지의 발화 또는 스트로브 송판에 타서 눌린 자국이 없어야 한다.		양 호

비 고 : 1. 위 시험은 의뢰자가 제시한 시료에 의하여 시험한 결과치 임.
2. 적용규격 : 의뢰자제시규격(KS C 8436)
3. 시험주위환경 : 온도 23℃, 습도 52%
4. 글로와이어의 적용온도 : 650 ±10℃

원본대조필

BEYOND ASIAN HUB, TOWARD GLOBAL WORLD

TEST REPORT

우 13810 경기도 과천시 교육원로 98(중앙동) TEL (02)2164-0011 FAX (02)2634-1008

성적서번호 : TAK-2020-175929
대 표 자 : 김진민
업 체 명 : (주)대봉이엔지
주 소 : 경기도 포천시 내촌면 내진로 181

접 수 일 자 : 2020년 11월 24일
시험완료일자 : 2020년 12월 08일

시 료 명 : 스트레이트 박스 커넥터(1종 가요관용)16

시 험 결 과

시험항목	단위	시료구분	결과치	시험방법
치수(L1)	mm	-	20.8	KS C 8459 : 2005
치수(L2)	mm	-	9.2	KS C 8459 : 2005
치수(d)	mm	-	22.1	KS C 8459 : 2005
치수(T)	mm	-	2.39	KS C 8459 : 2005

- 용 도 : 품질관리용

비 고 : 1. 이 성적서는 의뢰자가 제시한 시료 및 시료명으로 시험한 결과로써 전체 제품에 대한 품질을 보증하지 않으며, 성적서의 진위확인은 홈페이지(www.ktr.or.kr) 또는 QR code로 확인 가능합니다.
2. 이 성적서는 홍보, 선전, 광고 및 소송용 등으로 사용될 수 없으며, 용도 이외의 사용을 금합니다.
3. 이 성적서는 원본(재발행 포함)만 유효하며, 사본 및 전자 인쇄본/파일본은 결과치 참고용입니다.

COPY 복사본

Park Daewoong
작성자 : 박대웅
Tel : 02-2092-3624

Moon Suk Park
기술책임자 : 박문석
Tel : 1577-0091(ARS ①→④)

2020년 12월 08일

KTR 한국화학융합시험연구원

위변조 확인용 QR code

원본대조필

BEYOND ASIAN HUB, TOWARD GLOBAL WORLD

KTR KOREA TESTING & RESEARCH INSTITUTE

TEST REPORT

우 13810 경기도 과천시 교육원로 98(중앙동) TEL (02)2164-0011 FAX (02)2634-1008

성적서번호 : TAK-2020-175930
대 표 자 : 김진민
업 체 명 : (주)대봉이엔지
주 소 : 경기도 포천시 내촌면 내진로 181

접 수 일 자 : 2020년 11월 24일
시험완료일자 : 2020년 12월 08일

시 료 명 : 스트레이트 박스 커넥터(비닐피복 1종 가요관용)16

시 험 결 과

시험항목	단위	시료구분	결과치	시험방법
치수(L1)	mm	-	9.6	KS C 8459 : 2005
치수(L2)	mm	-	13.4	KS C 8459 : 2005
치수(d)	mm	-	21.7	KS C 8459 : 2005
치수(T)	mm	-	1.54	KS C 8459 : 2005

- 용 도 : 품질관리용

비 고 : 1. 이 성적서는 의뢰자가 제시한 시료 및 시료명으로 시험한 결과로써 전체 제품에 대한 품질을 보증하지 않으며, 성적서의 진위확인은 홈페이지(www.ktr.or.kr) 또는 QR code로 확인 가능합니다.
2. 이 성적서는 홍보, 선전, 광고 및 소송용 등으로 사용될 수 없으며, 용도 이외의 사용을 금합니다.
3. 이 성적서는 원본(재발행 포함)만 유효하며, 사본 및 전자 인쇄본/파일본은 결과치 참고용입니다.

COPY 복사본

Park Daewoong
작성자 : 박대웅
Tel : 02-2092-3624

Moon Suk Park
기술책임자 : 박문석
Tel : 1577-0091(ARS ①→④)

2020년 12월 08일

KTR 한국화학융합시험연구원장

위변조 확인용 QR code

원본대조필

BEYOND ASIAN HUB, TOWARD GLOBAL WORLD

TEST REPORT

우 13810 경기도 과천시 교육원로 98(중앙동) TEL (02)2164-0011 FAX (02)2634-1008

성적서번호 : TAK-2020-175926
대 표 자 : 김진민
업 체 명 : (주)대봉이엔지
주 소 : 경기도 포천시 내촌면 내진로 181

접 수 일 자 : 2020년 11월 24일
시험완료일자 : 2020년 12월 08일

시 료 명 : 금속제 전선관용 부속품(부싱)22

시 험 결 과

시험항목	단위	시료구분	결과치	시험방법
치수(D)	mm	-	29.6	KS C 8460 : 2005
치수(d)	mm	-	22.1	KS C 8460 : 2005
치수(c)	mm	-	6.0	KS C 8460 : 2005
치수(H)	mm	-	9.9	KS C 8460 : 2005

- 용 도 : 품질관리용

비 고 : 1. 이 성적서는 의뢰자가 제시한 시료 및 시료명으로 시험한 결과로써 전체 제품에 대한 품질을 보증하지 않으며, 성적서의 진위확인은 홈페이지(www.ktr.or.kr) 또는 QR code로 확인 가능합니다.
2. 이 성적서는 홍보, 선전, 광고 및 소송용 등으로 사용될 수 없으며, 용도 이외의 사용을 금합니다.
3. 이 성적서는 원본(재발행 포함)만 유효하며, 사본 및 전자 인쇄본/파일본은 결과치 참고용입니다.

COPY 복사본

Park Daewoong
작성자 : 박대웅
Tel : 02-2092-3624

Moon Suk Park
기술책임자 : 박문석
Tel : 1577-0091(ARS ①→④)

2020년 12월 08일

KTR 한국화학융합시험연구원장

위변조 확인용 QR code

원본대조필

BEYOND ASIAN HUB, TOWARD GLOBAL WORLD

TEST REPORT

우 13810 경기도 과천시 교육원로 98(중앙동) TEL (02)2164-0011 FAX (02)2634-1008

성적서번호 : TAK-2020-175925
대 표 자 : 김진민
업 체 명 : (주)대봉이엔지
주 소 : 경기도 포천시 내촌면 내진로 181

접 수 일 자 : 2020년 11월 24일
시험완료일자 : 2020년 12월 08일

시 료 명 : 금속제 전선관용 부속품(로크너트)16

시 험 결 과

시험항목	단위	시료구분	결과치	시험방법
치수(B)	mm	-	29.3	KS C 8460 : 2005
치수(D)	mm	-	25.9	KS C 8460 : 2005
치수(E)	mm	-	6.1	KS C 8460 : 2005
치수(두께)	mm	-	2.87	KS C 8460 : 2005

- 용 도 : 품질관리용

비 고 : 1. 이 성적서는 의뢰자가 제시한 시료 및 시료명으로 시험한 결과로써 전체 제품에 대한 품질을 보증하지 않으며, 성적서의 진위확인은 홈페이지(www.ktr.or.kr) 또는 QR code로 확인 가능합니다.
2. 이 성적서는 홍보, 선전, 광고 및 소송용 등으로 사용될 수 없으며, 용도 이외의 사용을 금합니다.
3. 이 성적서는 원본(재발행 포함)만 유효하며, 사본 및 전자 인쇄본/파일본은 결과치 참고용입니다.

COPY 복사본 FILE COPY

Park Daewoong
작성자 : 박대웅
Tel : 02-2092-3624

Moon Suk Park
기술책임자 : 박문석
Tel : 1577-0091(ARS ①→④)

2020년 12월 08일

KTR 한국화학융합시험연구원장

위변조 확인용 QR code

원본대조필

KTR KOREA TESTING & RESEARCH INSTITUTE

KTR-QP-P09-F01-02(00) A4(210 X 297)

BEYOND ASIAN HUB, TOWARD GLOBAL WORLD

TEST REPORT

우 13810 경기도 과천시 교육원로 98(중앙동) TEL (02)2164-0011 FAX (02)2634-1008

성적서번호 : TAK-2020-175935
대 표 자 : 김진민
업 체 명 : (주)대봉이엔지
주 소 : 경기도 포천시 내촌면 내진로 181

접 수 일 자 : 2020년 11월 24일
시험완료일자 : 2020년 12월 08일

시 료 명 : 노말밴드 22

시 험 결 과

시험항목	단위	시료구분	결과치	시험방법
치수(유효 나사부의 길이)	mm	-	21.4	KS C 8460 : 2005
치수(R)	mm	-	112.7	KS C 8460 : 2005
치수(a 직선부)	mm	-	67.9	KS C 8460 : 2005
치수(L)	mm	-	183.7	KS C 8460 : 2005

- 용 도 : 품질관리용

비 고 : 1. 이 성적서는 의뢰자가 제시한 시료 및 시료명으로 시험한 결과로써 전체 제품에 대한 품질을 보증하지 않으며, 성적서의 진위확인은 홈페이지(www.ktr.or.kr) 또는 QR code로 확인 가능합니다.
2. 이 성적서는 홍보, 선전, 광고 및 소송용 등으로 사용될 수 없으며, 용도 이외의 사용을 금합니다.
3. 이 성적서는 원본(재발행 포함)만 유효하며, 사본 및 전자 인쇄본/파일본은 결과치 참고용입니다.

COPY 복사본

Park Daewoong
작성자 : 박대웅
Tel : 02-2092-3624

Moon Suk Park
기술책임자 : 박문석
Tel : 1577-0091(ARS ①→④)

2020년 12월 08일

KTR 한국화학융합시험연구원장

위변조 확인용 QR code

원본대조필

BEYOND ASIAN HUB, TOWARD GLOBAL WORLD

TEST REPORT

우 13810 경기도 과천시 교육원로 98(중앙동) TEL (02)2164-0011 FAX (02)2634-1008

성적서번호 : TAK-2020-175927
대 표 자 : 김진민
업 체 명 : (주)대봉이엔지
주 소 : 경기도 포천시 내촌면 내진로 181

접 수 일 자 : 2020년 11월 24일
시험완료일자 : 2020년 12월 08일

시 료 명 : 금속제 전선관용 부속품(파이프 클램프)22

시 험 결 과

시험항목	단위	시료구분	결과치	시험방법
치수(A)	mm	-	23.2	KS C 8460 : 2005
치수(B)	mm	-	32.0	KS C 8460 : 2005
치수(C)	mm	-	7.0	KS C 8460 : 2005
치수(L)	mm	-	9.6	KS C 8460 : 2005

- 용 도 : 품질관리용

비 고 : 1. 이 성적서는 의뢰자가 제시한 시료 및 시료명으로 시험한 결과로써 전체 제품에 대한 품질을 보증하지 않으며, 성적서의 진위확인은 홈페이지(www.ktr.or.kr) 또는 QR code로 확인 가능합니다.
2. 이 성적서는 홍보, 선전, 광고 및 소송용 등으로 사용될 수 없으며, 용도 이외의 사용을 금합니다.
3. 이 성적서는 원본(재발행 포함)만 유효하며, 사본 및 전자 인쇄본/파일본은 결과치 참고용입니다.

COPY 복사본

Park Daewoong
작성자 : 박대웅
Tel : 02-2092-3624

Moon Suk Park
기술책임자 : 박문석
Tel : 1577-0091(ARS ①→④)

2020년 12월 08일

KTR 한국화학융합시험연구원장

위변조 확인용 QR code

원본대조필

KTR KOREA TESTING & RESEARCH INSTITUTE

KTR-QP-P09-F01-02(00) A4(210 X 297)

BEYOND ASIAN HUB, TOWARD GLOBAL WORLD

TEST REPORT

우 13810 경기도 과천시 교육원로 98(중앙동) TEL (02)2164-0011 FAX (02)2634-1008

성적서번호 : TAK-2020-175928
대 표 자 : 김진민
업 체 명 : (주)대봉이엔지
주 소 : 경기도 포천시 내촌면 내진로 181

접 수 일 자 : 2020년 11월 24일
시험완료일자 : 2020년 12월 08일

시 료 명 : 금속제 전선관용 부속품(새들)16

시 험 결 과

시험항목	단위	시료구분	결과치	시험방법
치수(P)	mm	-	45.2	KS C 8460 : 2005
치수(A)	mm	-	65.1	KS C 8460 : 2005
치수(W)	mm	-	20.1	KS C 8460 : 2005
치수(D)	mm	-	21.6	KS C 8460 : 2005
치수(d)	mm	-	5.0	KS C 8460 : 2005
치수(T)	mm	-	1.6	KS C 8460 : 2005
치수(t)	mm	-	2.3	KS C 8460 : 2005

- 용 도 : 품질관리용

비 고 : 1. 이 성적서는 의뢰자가 제시한 시료 및 시료명으로 시험한 결과로써 전체 제품에 대한 품질을 보증하지 않으며, 성적서의 진위확인은 홈페이지(www.ktr.or.kr) 또는 QR code로 확인 가능합니다.
2. 이 성적서는 홍보, 선전, 광고 및 소송용 등으로 사용될 수 없으며, 용도 이외의 사용을 금합니다.
3. 이 성적서는 원본(재발행 포함)만 유효하며, 사본 및 전자 인쇄본/파일본은 결과치 참고용입니다.

COPY 복사본

Park Daewoong
작성자 : 박대웅
Tel : 02-2092-3624

Moon Suk Park
기술책임자 : 박문석
Tel : 1577-0091(ARS ①→④)

2020년 12월 08일

KTR 한국화학융합시험연구원장

위변조 확인용 QR code

원본대조필

KTR KOREA TESTING & RESEARCH INSTITUTE

KTR-QP-P09-F01-02(00) A4(210 X 297)

BEYOND ASIAN HUB, TOWARD GLOBAL WORLD

TEST REPORT

우 13810 경기도 과천시 교육원로 98(중앙동) TEL (02)2164-0011 FAX (02)2634-1008

성적서번호 : TAK-2020-175931
대 표 자 : 김진민
업 체 명 : (주)대봉이엔지
주 소 : 경기도 포천시 내촌면 내진로 181

접 수 일 자 : 2020년 11월 24일
시험완료일자 : 2020년 12월 08일

시 료 명 : 금속제 박스 및 커버(8각 아우트렛 평커버)

시 험 결 과

시험항목	단위	시료구분	결과치	시험방법
강판의두께(t)	mm	-	1.55	KS C 8458 : 2012
두께(a)	mm	-	106.0	KS C 8458 : 2012
두께(c)	mm	-	72.5	KS C 8458 : 2012
두께(e)	mm	-	5.0	KS C 8458 : 2012
녹아웃 지름	mm	-	21.9	KS C 8458 : 2012

- 용 도 : 품질관리용

비 고 : 1. 이 성적서는 의뢰자가 제시한 시료 및 시료명으로 시험한 결과로써 전체 제품에 대한 품질을 보증하지 않으며, 성적서의 진위확인은 홈페이지(www.ktr.or.kr) 또는 QR code로 확인 가능합니다.
2. 이 성적서는 홍보, 선전, 광고 및 소송용 등으로 사용될 수 없으며, 용도 이외의 사용을 금합니다.
3. 이 성적서는 원본(재발행 포함)만 유효하며, 사본 및 전자 인쇄본/파일본은 결과치 참고용입니다.

COPY 복사본

Park Daewoong
작성자 : 박대웅
Tel : 02-2092-3624

Moon Suk Park
기술책임자 : 박문석
Tel : 1577-0091(ARS ①→④)

2020년 12월 08일

KTR 한국화학융합시험연구원장

위변조 확인용 QR code

원본대조필

BEYOND ASIAN HUB, TOWARD GLOBAL WORLD

TEST REPORT

우 13810 경기도 과천시 교육원로 98(중앙동)
TEL (02)2164-0011 FAX (02)2634-1008

성적서번호 : TAK-2020-175934
대 표 자 : 김진민
업 체 명 : (주)대봉이엔지
주 소 : 경기도 포천시 내촌면 내진로 181

접 수 일 자 : 2020년 11월 24일
시험완료일자 : 2020년 12월 08일

시 료 명 : 무나사 강제 전선관 TPP커플링

시 험 결 과

시험항목	단위	시료구분	결과치	시험방법
치수(d)	mm	-	21.8	KS B ISO 13385-1 : 2011
치수(L)	mm	-	45.0	KS B ISO 13385-1 : 2011
치수(T)	mm	-	1.99	KS B ISO 13385-1 : 2011

- 용 도 : 품질관리용

비 고 : 1. 이 성적서는 의뢰자가 제시한 시료 및 시료명으로 시험한 결과로써 전체 제품에 대한 품질을 보증하지 않으며, 성적서의 진위확인은 홈페이지(www.ktr.or.kr) 또는 QR code로 확인 가능합니다.
2. 이 성적서는 홍보, 선전, 광고 및 소송용 등으로 사용될 수 없으며, 용도 이외의 사용을 금합니다.
3. 이 성적서는 원본(재발행 포함)만 유효하며, 사본 및 전자 인쇄본/파일본은 결과치 참고용입니다.

Park Daewoong
작성자 : 박대웅
Tel : 02-2092-3624

Moon Suk Park
기술책임자 : 박문석
Tel : 1577-0091(ARS ①→④)

2020년 12월 08일

KTR 한국화학융합시험연구원장

위변조 확인용 QR code

원본대조필

BEYOND ASIAN HUB, TOWARD GLOBAL WORLD

TEST REPORT

우 13810 경기도 과천시 교육원로 98(중앙동) TEL (02)2164-0011 FAX (02)2634-1008

성적서번호 : TAK-2020-175932
대 표 자 : 김진민
업 체 명 : (주)대봉이엔지
주 소 : 경기도 포천시 내촌면 내진로 181

접 수 일 자 : 2020년 11월 24일
시험완료일자 : 2020년 12월 08일

시 료 명 : 무나사 강제 전선관 TPB콘넥터

시 험 결 과

시험항목	단위	시료구분	결과치	시험방법
치수(d)	mm	-	21.8	KS B ISO 13385-1 : 2011
치수(L1)	mm	-	15.2	KS B ISO 13385-1 : 2011
치수(L2)	mm	-	26.7	KS B ISO 13385-1 : 2011
치수(T)	mm	-	2.02	KS B ISO 13385-1 : 2011

- 용 도 : 품질관리용

비 고 : 1. 이 성적서는 의뢰자가 제시한 시료 및 시료명으로 시험한 결과로써 전체 제품에 대한 품질을 보증하지 않으며, 성적서의 진위확인은 홈페이지(www.ktr.or.kr) 또는 QR code로 확인 가능합니다.
2. 이 성적서는 홍보, 선전, 광고 및 소송용 등으로 사용될 수 없으며, 용도 이외의 사용을 금합니다.
3. 이 성적서는 원본(재발행 포함)만 유효하며, 사본 및 전자 인쇄본/파일본은 결과치 참고용입니다.

COPY 복사

Park Daewoong
작성자 : 박대웅
Tel : 02-2092-3624

Moon Suk Park
기술책임자 : 박문석
Tel : 1577-0091(ARS ①→④)

2020년 12월 08일

KTR 한국화학융합시험연구원

위변조 확인용 QR code

원본대조필

BEYOND ASIAN HUB, TOWARD GLOBAL WORLD

KTR KOREA TESTING & RESEARCH INSTITUTE

TEST REPORT

우 13810 경기도 과천시 교육원로 98(중앙동) TEL (02)2164-0011 FAX (02)2634-1008

성적서번호 : TAK-2021-060688
대 표 자 : 김진민
업 체 명 : (주)대봉이엔지
주 소 : 경기도 포천시 내촌면 내진로 181

접 수 일 자 : 2021년 04월 16일
시험완료일자 : 2021년 04월 28일

시 료 명 : 비닐피복 1종 가요관(표준형)28

시 험 결 과

시험항목	단위	시료구분	결과치	시험방법
재료의 최소 두께	mm	-	0.27	KS C 8422 : 2005
최소 안지름	mm	-	26.0	KS C 8422 : 2005
바깥지름	mm	-	32.0	KS C 8422 : 2005

- 용 도 : 품질관리용

비 고 : 1. 이 성적서는 의뢰자가 제시한 시료 및 시료명으로 시험한 결과로써 전체 제품에 대한 품질을 보증하지 않으며, 성적서의 진위확인은 홈페이지(www.ktr.or.kr) 또는 QR code로 확인 가능합니다.
2. 이 성적서는 홍보, 선전, 광고 및 소송용 등으로 사용될 수 없으며, 용도 이외의 사용을 금합니다.
3. 이 성적서는 원본(재발행 포함)만 유효하며, 사본 및 전자 인쇄본/파일본은 결과치 참고용입니다.

COPY 복사본

Sim Jin Yong
작성자 : 심진용
Tel : 02-2092-3640

Moon Suk Park
기술책임자 : 박문석
Tel : 1577-0091(ARS ①→④)

2021년 04월 28일

KTR 한국화학융합시험연구원장

위변조 확인용 QR code

원본대조필

BEYOND ASIAN HUB, TOWARD GLOBAL WORLD

KTR KOREA TESTING & RESEARCH INSTITUTE

TEST REPORT

우 13810 경기도 과천시 교육원로 98(중앙동) TEL (02)2164-0011 FAX (02)2634-1008

성적서번호 : TAK-2021-060685
대 표 자 : 김진민
업 체 명 : (주)대봉이엔지
주 소 : 경기도 포천시 내촌면 내진로 181

접 수 일 자 : 2021년 04월 16일
시험완료일자 : 2021년 04월 27일

시 료 명 : 풀박스 150X150X100

시 험 결 과

시험항목	단위	시료구분	결과치	시험방법
가로(A)	mm	-	150.5	KS C 8458 : 2012
세로(B)	mm	-	150.9	KS C 8458 : 2012
높이(H)	mm	-	101.1	KS C 8458 : 2012
나사간거리(C)	mm	-	74.9	KS C 8458 : 2012

- 용 도 : 품질관리용

비 고 : 1. 이 성적서는 의뢰자가 제시한 시료 및 시료명으로 시험한 결과로써 전체 제품에 대한 품질을 보증하지 않으며, 성적서의 진위확인은 홈페이지(www.ktr.or.kr) 또는 QR code로 확인 가능합니다.
2. 이 성적서는 홍보, 선전, 광고 및 소송용 등으로 사용될 수 없으며, 용도 이외의 사용을 금합니다.
3. 이 성적서는 원본(재발행 포함)만 유효하며, 사본 및 전자 인쇄본/파일본은 결과치 참고용입니다.

COPY 복사본

Sim Jin Yong
작성자 : 심진용
Tel : 02-2092-3640

Moon Suk Park
기술책임자 : 박문석
Tel : 1577-0091(ARS ①→④)

2021년 04월 27일

KTR 한국화학융합시험연구원장

위변조 확인용 QR code

원본대조필

BEYOND ASIAN HUB, TOWARD GLOBAL WORLD

KTR KOREA TESTING & RESEARCH INSTITUTE

TEST REPORT

우 13810 경기도 과천시 교육원로 98(중앙동) TEL (02)2164-0011 FAX (02)2634-1008

성적서번호 : TAK-2021-060686
대 표 자 : 김진민
업 체 명 : (주)대봉이엔지
주 소 : 경기도 포천시 내촌면 내진로 181

접 수 일 자 : 2021년 04월 16일
시험완료일자 : 2021년 04월 28일

시 료 명 : 풀박스 200X200X150

시 험 결 과

시험항목	단위	시료구분	결과치	시험방법
가로(A)	mm	-	201.0	KS C 8458 : 2012
세로(B)	mm	-	200.6	KS C 8458 : 2012
높이(H)	mm	-	152.1	KS C 8458 : 2012
나사간거리(C)	mm	-	100.0	KS C 8458 : 2012

- 용 도 : 품질관리용

비 고 : 1. 이 성적서는 의뢰자가 제시한 시료 및 시료명으로 시험한 결과로써 전체 제품에 대한 품질을 보증하지 않으며, 성적서의 진위확인은 홈페이지(www.ktr.or.kr) 또는 QR code로 확인 가능합니다.
2. 이 성적서는 홍보, 선전, 광고 및 소송용 등으로 사용될 수 없으며, 용도 이외의 사용을 금합니다.
3. 이 성적서는 원본(재발행 포함)만 유효하며, 사본 및 전자 인쇄본/파일본은 결과치 참고용입니다.

COPY 복사본

Sim Jin Yong
작성자 : 심진용
Tel : 02-2092-3640

Moon Suk Park
기술책임자 : 박문석
Tel : 1577-0091(ARS ①→④)

2021년 04월 28일

KTR 한국화학융합시험연구원장

위변조 확인용 QR code

원본대조필

BEYOND ASIAN HUB, TOWARD GLOBAL WORLD

KTR KOREA TESTING & RESEARCH INSTITUTE

TEST REPORT

우 13810 경기도 과천시 교육원로 98(중앙동) TEL (02)2164-0011 FAX (02)2634-1008

성적서번호 : TAK-2021-060687
대 표 자 : 김진민
업 체 명 : (주)대봉이엔지
주 소 : 경기도 포천시 내촌면 내진로 181

접 수 일 자 : 2021년 04월 16일
시험완료일자 : 2021년 04월 27일

시 료 명 : 풀박스 300X300X150

시 험 결 과

시험항목	단위	시료구분	결과치	시험방법
가로(A)	mm	-	300.1	KS C 8458 : 2012
세로(B)	mm	-	301.4	KS C 8458 : 2012
높이(H)	mm	-	153.0	KS C 8458 : 2012
나사간거리(C)	mm	-	150.7	KS C 8458 : 2012

- 용 도 : 품질관리용

비 고 : 1. 이 성적서는 의뢰자가 제시한 시료 및 시료명으로 시험한 결과로써 전체 제품에 대한 품질을 보증하지 않으며, 성적서의 진위확인은 홈페이지(www.ktr.or.kr) 또는 QR code로 확인 가능합니다.
2. 이 성적서는 홍보, 선전, 광고 및 소송용 등으로 사용될 수 없으며, 용도 이외의 사용을 금합니다.
3. 이 성적서는 원본(재발행 포함)만 유효하며, 사본 및 전자 인쇄본/파일본은 결과치 참고용입니다.

COPY 복사본

Sim Jin Yong
작성자 : 심진용
Tel : 02-2092-3640

Moon Suk Park
기술책임자 : 박문석
Tel : 1577-0091(ARS ①→④)

2021년 04월 27일

KTR 한국화학융합시험연구원장

위변조 확인용 QR code

원본대조필

한국기계전기전자시험연구원
Korea Testing Certification Institute

문서관리번호 : 6HYK-T2R1-G7UY

시 험 성 적 서

성적서 번호 : GT2022-15769

회 사 명 : (주)대봉이엔지
대 표 자 : 김진민
주 소 : 경기도 포천시 내촌면 내진로 181

1. 시 료 명 : 1종 금속제 가요전선관 (비방수형)
   - 규격 및 형식 : 16
2. 성적서의 용도 : 품질관리용
3. 접수일자 : 2022년 08월 02일
4. 시험일자 : 2022년 08월 02일 ~ 2022년 08월 18일
5. 시험방법 : 의뢰자 제시 규격(KS C 8422:2005)
6. 시험결과 : 붙임 참조

시험자 : 이영범 (서명) 이영범 **승인자 :** 김유석 (서명) 김유석

한국기계전기전자시험연구원

1. 이 성적서의 결과는 KS Q ISO/IEC 17025 및 KOLAS 인정과 관련이 없으며, 의뢰자가 제시한 시료 및 시료명으로 시험한 결과로써 전체 제품에 대한 품질을 보증하지 않습니다.
2. 이 성적서는 우리 시험연구원의 사전 동의 없이 홍보, 선전, 광고 및 소송용으로 사용될 수 없으며 용도 이외의 사용을 금합니다.
3. 이 성적서의 진위여부는 홈페이지(www.ktc.re.kr)에서 확인할 수 있습니다.

2022년 08월 18일

한국기계전기전자시험연구원장

한국기계전기전자시험연구원장인

www.ktc.re.kr [15809] 경기도 군포시 흥안대로27번길 22
TEL : 1899-7654 FAX : 031-455-7307

이 성적서 발급으로 고객님께서는 100 kg의 CO_2를 저감하였습니다

본 문서는
전자문서

원본대조필

시 험 결 과

한국기계전기전자시험연구원
Korea Testing Certification

성적서 번호 : GT2022-15769

4. 시험결과

시험항목	기 준 치		시험결과 (시료)	합격 여부 판정
치 수	재료의 최소 두께	0.25 mm 이상	0.261	
	최소 안지름	15.8 mm 이상	15.98	
	바깥지름	19.1 mm ± 0.7 mm	19.02	
인장 시험	어느 부분에도 틈이 생기지 아니할 것[882 N]		적합함	

※ 비 고
- 시험기준 및 방법은 KS C 8422 : 2005에 의하여 시험한 결과임.

한국기계전기전자시험연구원

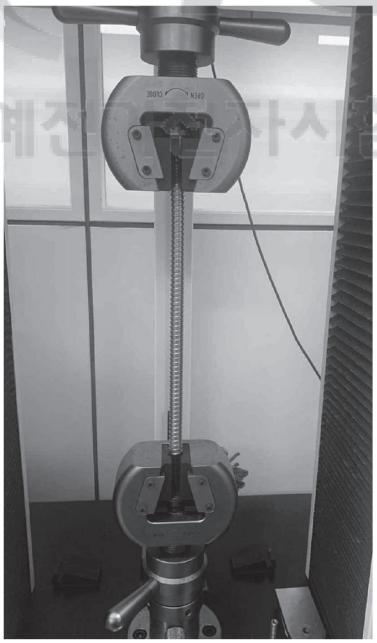

그림 2. 시험 사진

본 문서는
전자문서
원본대조필

시점확인필
2022/07/20
16:31:55
KST
포스광시점확인센터

KTC
한국기계전기전자시험연구원
Korea Testing Certification Institute

문서관리번호 : X0TI-DT2G-S081

시 험 성 적 서

성적서 번호 : GT2022-11965

회 사 명 : (주)대봉이엔지
대 표 자 : 김진민
주 소 : 경기도 포천시 내촌면 내진로 181

1. 시 료 명 : 이종멀티 커플링
   - 규격 및 형식 : 16 ㎜
2. 성적서의 용도 : 품질관리용
3. 접수일자 : 2022년 04월 20일
4. 시험일자 : 2022년 04월 20일 ~ 2022년 07월 20일
5. 시험방법 : 의뢰자 제시 규격(KS C IEC 61386-1:2008 의 13.1.3.1)
6. 시험결과 : 붙임 참조

시험자 : 이영범 이영범 (서명) **승인자 :** 윤진광 Kwang (서명)

한국기계전기전자시험연구원

1. 이 성적서의 결과는 KS Q ISO/IEC 17025 및 KOLAS 인정과 관련이 없으며, 의뢰자가 제시한 시료 및 시료명으로 시험한 결과로써 전체 제품에 대한 품질을 보증하지 않습니다.
2. 이 성적서는 우리 시험연구원의 사전 동의 없이 홍보, 선전, 광고 및 소송용으로 사용될 수 없으며 용도 이외의 사용을 금합니다.
3. 이 성적서의 진위여부는 홈페이지(www.ktc.re.kr)에서 확인할 수 있습니다.

2022년 07월 20일

한국기계전기전자시험연구원장

한국기계전기전자시험연구원장인

www.ktc.re.kr [15809] 경기도 군포시 흥안대로27번길 22
TEL : 1899-7654 FAX : 031-455-7307

이 성적서 발급으로 고객님께서는 100 kg의 CO_2를 저감하였습니다.

본 문서는
전자문서

원본대조필

시 험 결 과

한국기계전기전자시험연구원
Korea Testing Certification

성적서 번호 : GT2022-11965

5. 시험결과

5.1 글로 와이어

시험항목	시험기준 및 방법	시험기준	시험결과
글로 와이어	4. 시험기준 및 방법 적용	가시적인 화염과 지속적인 백열이 없거나 시료의 화염과 불꽃이 글로 와이어 제거 후 30 초 이내 소멸할 것.	시험기준 만족

그림2. 글로 와이어 결과

6. 비고

※ 진행된 시험은 특별한 언급이 없는 한 IEC 60068-1에 따른 다음의 대기 조건에서 실시됨.
(1) 온도 : (25±10) ℃
(2) 상대습도 : (50 ± 25) % R.H.

본 문서는
전자문서

KTC

Korea Testing Certification

시 험 성 적 서

성적서 번호 : T2021-04531

회 사 명 : (주)대봉이엔지
대 표 자 : 김진민 연락처 : 031-572-2108
주 소 : 경기도 포천시 내촌면 내진로 181

1. 시 료 명 : 행거
· 규격 및 형식 : [모델명 : C 타입 행거 W27]
2. 성적서의 용도 : 품질관리용
3. 접수일자 : 2021.04.20
4. 시험일자 : 2021.04.20 - 2021.04.22
5. 시험방법 : 의뢰자 제시 규격에 의거 시험을 실시함.
6. 시험결과 : 붙임 시험결과 참조

시험자 : 이보희 이보희 (서명) **승인자 :** 윤진광 Kwang

1. 이 성적서는 의뢰자가 제시한 시료 및 시료명으로 시험한 결과로서 전체 제품에 대한 품질을 보증하지는 않습니다
2. 이 성적서는 우리 시험연구원의 사전 동의 없이 홍보, 선전, 광고 및 소송용으로 사용될 수 없으며 용도 이외의 사용을 금합니다.
3. 이 성적서의 사본은 무효입니다.

2021 년 04 월 23 일

한국기계전기전자시험연구원장

한국기계전기전자시험연구원장인

www.ktc.re.kr 15809 경기도 군포시 흥안대로27번길 22
TEL : 1899-7654

위 성적서의 결과는 KS Q ISO/IEC 17025 및 KOLAS인정과 관련이 없음을 알려 드립니다.

Code NO : 9N2X-JHYR-FAS1

원본대조필

COPY 복사본

KTC
Korea Testing Certification

시 험 성 적 서

성적서 번호 : T2021-04621

회 사 명 : (주)대봉이엔지
대 표 자 : 김진민 연락처 : 031-572-2108
주 소 : 경기도 포천시 내촌면 내진로 181

1. 시 료 명 : 커넥터
· 규격 및 형식 : [모 델 명 : 원터치 SF 콘넥타(비방수형) 16]
2. 성적서의 용도 : 품질관리용
3. 접수일자 : 2021.04.21
4. 시험일자 : 2021.04.22 - 2021.04.26
5. 시험방법 : 의뢰자 제시 규격 및 KS C IEC 60695-2-11에 의거 시험을 실시함.
6. 시험결과 : 붙임 시험결과 참조

시험자 : 이보희 (서명) 이보희 **승인자 :** 김유석 (서명) 김유석

1. 이 성적서는 의뢰자가 제시한 시료 및 시료명으로 시험한 결과로서 전체 제품에 대한 품질을 보증하지는 않습니다
2. 이 성적서는 우리 시험연구원의 사전 동의 없이 홍보, 선전, 광고 및 소송용으로 사용될 수 없으며 용도 이외의 사용을 금합니다.
3. 이 성적서의 사본은 무효입니다.

2021 년 04 월 26 일

한국기계전기전자시험연구원장

한국기계전기전자시험연구원장인

www.ktc.re.kr 15809 경기도 군포시 흥안대로27번길 22
TEL : 1899-7654

위 성적서의 결과는 KS Q ISO/IEC 17025 및 KOLAS인정과 관련이 없음을 알려 드립니다.

Code NO : AVKE-5AHG-C2T3

원본대조필

시 점 확 인
23.07.17
10:14 KST
한국무역정보통신 공인인증센터

시 험 성 적 서

성적서 번호 : GT2023-06151

회사명 : ㈜대봉이엔지
대표자 : 김진민
주 소 : 경기도 평택시 청북읍 고잔리 8-43

1. 시 료 명 : 비닐 피복 1종 금속제 가요전선관
   - 규격 및 형식 : 응용형, 호칭 16
2. 성적서의 용도 : 품질관리용
3. 접수일자 : 2023 년 06 월 22 일
4. 시험일자 : 2023 년 07 월 11 일 - 2023 년 07 월 14 일
5. 시험방법 : 의뢰자 제시 규격
6. 시험결과 : 붙임 시험결과 참조

시험자 : 김재현 (서명) 김재현 **승인자 :** 문재원 (서명) 문재원

KTC 한국기계전기전자시험연구원

1. 이 성적서의 결과는 KS Q ISO/IEC 17025 및 KOLAS 인정과 관련이 없으며, 의뢰자가 제시한 시료 및 시료명으로 시험한 결과로서 전체 제품에 대한 품질을 보증하지 않습니다.
2. 이 성적서는 우리 시험연구원의 사전 동의 없이 홍보, 선전, 광고 및 소송용으로 사용될 수 없으며 용도 이외의 사용을 금합니다.
3. 이 성적서의 진위여부는 홈페이지(www.ktc.re.kr)에서 확인할 수 있습니다.

2023 년 07 월 14 일

한국기계전기전자시험연구원 KTC Certificate Korea Testing Certification

한국기계전기전자시험연구원장

한국기계 전기전자시험 연구원장인

www.ktc.re.kr (15809) 경기도 군포시 흥안대로27번길 22
TEL : 1899-7654

본 문서는 전자문서용으로 인쇄본은 원본성적서로 인정할 수 없습니다.
전자문서의 진위 확인은 연구원 웹사이트(cs.ktc.re.kr)를 통하여 확인할 수 있습니다.
원본대조필

시 험 결 과

KTC 한국기계전기전자시험연구원

성적서 번호 : GT2023-06151

5. 시험 결과

시험항목	기준치		시 험 결 과 (시 료)	시험 판정
모양 및 치수	재료의 최소 두께	0.25 mm 이상	0.29	적합
	200 mm당 최소 주름 회선수	25 회 이상	35	적합
	최소 안지름	15.8 mm 이상	15.9	적합
	바깥지름	(19.1 ± 0.7) mm	18.8	적합
	최소 비닐 두께	0.8 mm 이상	1.2	적합
	비닐 피복 바깥지름	**(20.7 ± 0.9) mm**	**22.0**	**부적합**
	1타래의 길이	50 m 이상	해당없음	해당없음
인 장	882 N의 하중을 관축 방향으로 인장 후 어느 부분에도 틈이 생기지 아니할 것		적합함	적합

한국기계전기전자시험연구원

6. 주요 시험(측정)설비

시험 항목	기기명	기기번호	비 고
모양 및 치수	Vernier Calipers(Digital)	5656	-
	Micro Meter	1607	-
	인장시험기	4833	-

7. 기타

- (25.0 ± 0.5) ℃ / (30 ± 15) % R.H
- 본 시험은 의뢰자가 제시한 시료에 대하여, 의뢰자가 제시한 시험 방법에 의거하여 수행되었음.

본 문서는 전자문서용으로 인쇄본은 원본성적서로 인정할 수 없습니다.
전자문서의 진위 확인은 연구원 웹사이트(cs.ktc.re.kr)를 통하여 확인할 수 있습니다.

원본대조필

시 점 확 인 필
23.07.17
10:35 KST
한국우정정보통신 공인인증센터

시 험 성 적 서

성적서 번호 : GT2023-06155

회사명 : ㈜대봉이엔지
대표자 : 김진민
주 소 : 경기도 평택시 청북읍 고잔리 8-43

1. 시 료 명 : 비닐 피복 1종 금속제 가요전선관
   - 규격 및 형식 : 표준형, 호칭 16
2. 성적서의 용도 : 품질관리용
3. 접수일자 : 2023 년 06 월 22 일
4. 시험일자 : 2023 년 07 월 11 일 - 2023 년 07 월 14 일
5. 시험방법 : 의뢰자 제시 규격
6. 시험결과 : 붙임 시험결과 참조

시험자 : 김재현 (서명) 김재현 **승인자 :** 문재원 (서명) 문재원

KTC 한국기계전기전자시험연구원

1. 이 성적서의 결과는 KS Q ISO/IEC 17025 및 KOLAS 인정과 관련이 없으며, 의뢰자가 제시한 시료 및 시료명으로 시험한 결과로서 전체 제품에 대한 품질을 보증하지 않습니다.
2. 이 성적서는 우리 시험연구원의 사전 동의 없이 홍보, 선전, 광고 및 소송용으로 사용될 수 없으며 용도 이외의 사용을 금합니다.
3. 이 성적서의 진위여부는 홈페이지(www.ktc.re.kr)에서 확인할 수 있습니다.

2023 년 07 월 14 일

한국기계전기전자시험연구원 KTC Certificate Korea Testing Certification

한국기계전기전자시험연구원장

한국기계전기전자시험연구원장인

www.ktc.re.kr (15809) 경기도 군포시 흥안대로27번길 22
TEL : 1899-7654

본 문서는 전자문서용으로 인쇄본은 원본성적서로 인정할 수 없습니다.
전자문서의 진위 확인은 연구원 웹사이트(cs.ktc.re.kr)를 통하여 확인할 수 있습니다.

원본대조필

시 험 결 과

한국기계전기전자시험연구원

성적서 번호 : GT2023-06155

5. 시험 결과

시험항목	기준치		시 험 결 과 (시 료)	시험 판정
모양 및 치수	재료의 최소 두께	0.25 mm 이상	0.34	적합
	200 mm당 최소 주름 회선수	25 회 이상	29	적합
	최소 안지름	15.8 mm 이상	16.0	적합
인 장	바깥지름	(19.1 ± 0.7) mm	19.3	적합
	최소 비닐 두께	0.8 mm 이상	해당없음	해당없음
	비닐 피복 바깥지름	(20.7 ± 0.9) mm	20.8	적합
	1타래의 길이	50 m 이상	해당없음	해당없음
	882 N의 하중을 관축 방향으로 인장 후 어느 부분에도 틈이 생기지 아니할 것		적합함	적합

한국기계전기전자시험연구원

6. 주요 시험(측정)설비

시험 항목	기기명	기기번호	비 고
모양 및 치수	Vernier Calipers(Digital)	5656	-
	Micro Meter	1607	-
	인장시험기	4833	-

7. 기타

- (25.0 ± 0.5) ℃ / (30 ± 15) % R.H
- 본 시험은 의뢰자가 제시한 시료에 대하여, 의뢰자가 제시한 시험 방법에 의거하여 수행되었음.

본 문서는 전자문서용으로 인쇄본은 원본성적서로 인정할 수 없습니다.
전자문서의 진위 확인은 연구원 웹사이트(cs.ktc.re.kr)를 통하여 확인할 수 있습니다.
원본대조필

시 청 확 인 필
23.07.17
10:25 KST
한국우편정보통신 공인인증센터

시 험 성 적 서

성적서 번호 : GT2023-06153

회사명 : ㈜대봉이엔지
대표자 : 김진민
주 소 : 경기도 평택시 청북읍 고잔리 8-43

1. 시 료 명 : 1종 금속제 가요전선관
   - 규격 및 형식 : 응용형, 호칭 22
2. 성적서의 용도 : 품질관리용
3. 접수일자 : 2023 년 06 월 22 일
4. 시험일자 : 2023 년 07 월 11 일 - 2023 년 07 월 14 일
5. 시험방법 : 의뢰자 제시 규격
6. 시험결과 : 붙임 시험결과 참조

시험자 : 김재현 (서명) 김재현 **승인자 :** 문재원 (서명) 문재원

KTC 한국기계전기전자시험연구원

1. 이 성적서의 결과는 KS Q ISO/IEC 17025 및 KOLAS 인정과 관련이 없으며, 의뢰자가 제시한 시료 및 시료명으로 시험한 결과로서 전체 제품에 대한 품질을 보증하지 않습니다.
2. 이 성적서는 우리 시험연구원의 사전 동의 없이 홍보, 선전, 광고 및 소송용으로 사용될 수 없으며 용도 이외의 사용을 금합니다.
3. 이 성적서의 진위여부는 홈페이지(www.ktc.re.kr)에서 확인할 수 있습니다.

2023 년 07 월 14 일

한국기계전기전자시험연구원 KTC Certificate Korea Testing Certification

한국기계전기전자시험연구원장

한국기계전기전자시험연구원장인

www.ktc.re.kr (15809) 경기도 군포시 흥안대로27번길 22
TEL : 1899-7654

본 문서는 전자문서용으로 인쇄본은 원본성적서로 인정할 수 없습니다.
전자문서의 진위 확인은 연구원 웹사이트(cs.ktc.re.kr)를 통하여 확인할 수 있습니다.

원본대조필 대한표준협회

시 험 결 과

KTC 한국기계전기전자시험연구원

성적서 번호 : GT2023-06153

5. 시험 결과

시험항목	기준치		시 험 결 과 (시 료)	시험 판정
모양 및 치수	재료의 최소 두께	0.25 mm 이상	0.28	적합
	200 mm당 최소 주름 회선수	25 회 이상	53	적합
	최소 안지름	20.8 mm 이상	21.5	적합
	바깥지름	(24.1 ± 0.7) mm	24.2	적합
	1타래의 길이	50 m 이상	해당없음	해당없음
인 장	882 N의 하중을 관축 방향으로 인장 후 어느 부분에도 틈이 생기지 아니할 것		적합함	적합

6. 주요 시험(측정)설비

시험 항목	기기명	기기번호	비 고
모양 및 치수	Vernier Calipers(Digital)	5656	-
	Micro Meter	1607	-
	인장시험기	4833	-

7. 기타

- (25.0 ± 0.5) ℃ / (30 ± 15) % R.H
- 본 시험은 의뢰자가 제시한 시료에 대하여, 의뢰자가 제시한 시험 방법에 의거하여 수행되었음.

본 문서는 전자문서용으로 인쇄본은 원본성적서로 인정할 수 없습니다.
전자문서의 진위 확인은 연구원 웹사이트(cs.ktc.re.kr)를 통하여 확인할 수 있습니다.

원본대조필

시 점 확 인
23.07.18
08:38 KST
한국무역정보통신 공인인증센터

시 험 성 적 서

성적서 번호 : **GT2023-06150**

회사명 : ㈜대봉이엔지
대표자 : 김진민
주 소 : 경기도 평택시 청북읍 고잔리 8-43

1. 시 료 명 : 금속제 박스
   - 규격 및 형식 : 아웃트렛 박스(8각)
2. 성적서의 용도 : 품질관리용
3. 접수일자 : 2023 년 06 월 22 일
4. 시험일자 : 2023 년 07 월 11 일 - 2023 년 07 월 14 일
5. 시험방법 : 의뢰자 제시 규격
6. 시험결과 : 붙임 시험결과 참조

시험자 : 김재현 (서명) **승인자 :** 문재원 (서명)

KTC 한국기계전기전자시험연구원

1. 이 성적서의 결과는 KS Q ISO/IEC 17025 및 KOLAS 인정과 관련이 없으며, 의뢰자가 제시한 시료 및 시료명으로 시험한 결과로서 전체 제품에 대한 품질을 보증하지 않습니다.
2. 이 성적서는 우리 시험연구원의 사전 동의 없이 홍보, 선전, 광고 및 소송용으로 사용될 수 없으며 용도 이외의 사용을 금합니다.
3. 이 성적서의 진위여부는 홈페이지(www.ktc.re.kr)에서 확인할 수 있습니다.

2023 년 07 월 14 일

한국기계전기전자시험연구원 KTC Certificate Korea Testing Certification

한국기계전기전자시험연구원장

한국기계 전기전자시험 연구원장인

www.ktc.re.kr (15809) 경기도 군포시 흥안대로27번길 22
TEL : 1899-7654

본 문서는 전자문서용으로 인쇄본은 원본성적서로 인정할 수 없습니다.
전자문서의 진위 확인은 연구원 웹사이트(cs.ktc.re.kr)를 통하여 확인할 수 있습니다.

원본대조필

시 험 결 과

KTC 한국기계전기전자시험연구원

성적서 번호 : GT2023-06150

5. 시험 결과

시험항목	기 준 치	단위	시험 결과	판정
모양 및 치수	Φ 106 ± 0.8	㎜	106.1	적합
	96 ± 0.8		해당 없음	해당 없음
	89 ± 0.8		89.0	적합
	15 이하		10.0	적합
	5 ± 0.3		5.0	적합
	두께 : 1.6 ± 0.08		1.57	적합

6. 주요 시험(측정)설비

시험 항목	기기명	기기번호	비 고
모양 및 치수	Vernier Calipers(Digital)	5656	-
	Micro Meter	1607	-

7. 기타

- (25.1 ± 0.5) ℃ / (30 ± 15) % R.H
- 본 시험은 의뢰자가 제시한 시료에 대하여, 의뢰자가 제시한 시험 방법에 의거하여 수행되었음.

본 문서는 전자문서용으로 인쇄본은 원본성적서로 인정할 수 없습니다.
전자문서의 진위 확인은 연구원 웹사이트(cs.ktc.re.kr)를 통하여 확인할 수 있습니다.
원본대조필

8. 납품실적

납품년도	업 체 명	현 장 명
1993년 10월	서울선재공업(주)	시흥공장 신축 전기공사
1995년 04월	천지산업(주)	한국타이어 분당 배송센타 신축 전기공사
1995년 04월	천지산업(주)	창동빌딩 전기공사
1995년 05월	삼환기업(주)	코리아제록스 부평공장 전기공사
1995년 05월	명지건설(주)	동서빌딩 신축 전기공사
1995년 05월	(주)미라보건설	풍납동 건아빌딩 전기공사
1995년 05월	명지건설(주)	모진동 스포츠센터 신축전기 공사
1995년 07월	대동주택(주)	대연빌딩 신축 전기공사
1995년 08월	천지산업(주)	반월평화염직 신축 전기공사
1996년 02월	요진산업(주)	행신프라자 전기공사
1996년 06월	LG-CALTEX정유(주)	중앙기술연구원 전기공사
1996년 09월	대원건설(주)	광명 동진프라자 전기공사
1996년 10월	요진산업(주)	호남정유 대덕연구소 전기공사
1996년 12월	삼환기업(주)	신길동 근린생활시설 전기공사
1997년 04월	명지건설(주)	역삼동 정연빌딩 전기공사
1997년 06월	(주)유니콤	(주)유니콤 화성공장 전기공사
1997년 07월	동신종합건설(주)	제일산업 화성공장 전기공사
1997년 10월	대원건설(주)	서초동 업무시설 전기공사
1997년 12월	(주)POSCO	광양복합 발전설비 3,4차 공사중 전기공사
1998년 06월	(주)삼환까뮤	청주 정식품 증축 및 개보수공사 중 전기공사
1999년 05월	한국전력공사	영광원자력 5호기 전기공사
1999년 09월	수산업협동조합	인천 수협청사 신축전기 공사
2001년 11월	한국남부발전(주)	부산복합화력발전소 전기공사
2002년 07월	재단법인명지학원	서소문 명지학원 회관B/D 전기공사
2002년 11월	(주)카프로	카프로락탐공사 중 전기공사

납품년도	업 체 명	현 장 명
2004년 07월	케이파워(주)	광양LNG 복합화력발전소 전기공사
2005년 03월	한국수력원자력(주)	고리원전소내 정전 대치설비 전기공사
2005년 03월	(주)삼환까뮤	초원아파트 및 운동장 개발사업 전기공사
2005년 07월	삼환기업(주)	논현동 오피스텔 전기공사
2005년 09월	세종건설(주)	부산 전포동 세종그랑시아 전기공사
2005년 10월	신도산업개발(주)	금오 주공2단지 신도브래뉴 전기공사
2005년 11월	월드건설(주)	장안평 2차 월드메르디앙 전기공사
2005년 12월	신명종합건설(주)	인천 불로동 신명스카이뷰 전기공사
2006년 03월	여천NCC(주)	여천 NCC-1 증설현장 전기공사
2006년 04월	STA건설(주)	스타피카소 복합빌딩 전기공사
2006년 05월	한국중부발전(주)	보령화학 7,8호기 케이블포설공사
2006년 06월	부산시도시개발공사	자갈치시장 현대화산업 전기공사
2006년 07월	주식회사에이치비	부평 오피스텔 신축 전기공사
2006년 07월	기산종합건설(주)	동백지구 근린생활시설 전기공사
2006년 07월	안산동산교회	복지문화센터 전기공사
2006년 07월	(주)에이치비건설	당진 한빛아파트 신축 전기공사
2006년 09월	명지건설(주)	안양 동성아파트재건축 전기공사
2006년 09월	한국 3M(주)	장안공장 증축전기공사
2006년 11월	신명주택건설(주)	향남 신명아파트 전기공사
2006년 12월	SH공사	공릉1단지 외 12개단지 전기공사
2007년 05월	경기도시공사	시흥능곡아파트 4블럭 전기공사
2007년 07월	신도산업개발(주)	아산용화지구 신도브래뉴아파트 전기공사
2007년 10월	한국3M(주)	한국3M이노베이션센터 전기공사
2008년 01월	한국메티칼(주)	화성공장 신축 전기공사
2008년 01월	(주)드림피아	(주)드림피아 화성공장 증축 전기공사

납품년도	업 체 명	현 장 명
2008년 03월	(주)태영건설	대국 각산 태영데시앙 전기공사
2008년 03월	명지대학교	명지대학교 종합학술관 신축 전기공사
2008년 06월	월드건설산업(주)	염창동 월드메르디앙 전기공사
2008년 07월	한국토지신탁(주)	양천구 신월동 코아루 전기공사
2008년 07월	(주)KCC 건설	예술의전당 오페라하우스 리모델링 전기공사
2008년 08월	(주)무주리조트	무주리조트카니발 증축 전기공사
2008년 08월	대림산업석유화학	석화PB NO2 전기공사
2008년 09월	(주)이산냉동	이산 냉동 창고 신축 전기공사
2008년 10월	(주)KCC 건설	(주)KCC 및 (주)KAM 대죽공장 임시전력 설치공사
2008년 12월	대성기계기술(주)	여수공장 신축 전기공사
2009년 06월	요진건설산업(주)	아산배방 M-1블럭 주상복합 전기공사
2009년 12월	(주)삼환까뮤	(주)삼환까뮤 천안공장 전기공사
2010년 02월	신도종합건설(주)	포항득량동 신도브래뉴 전기공사
2010년 02월	한국토지주택공사	진주 평거 1BL 아파트 전기공사
2010년 04월	보광이엔씨(주)	아주약품공업(주) 평택공장 전기공사
2010년 04월	기아자동차	화성조립공장 중수정장 신축 공사중 일반전기공사
2010년 04월	(주)한국토지신탁	영종하늘도시 신명스카이뷰 전기공사
2010년 06월	동광클락(주)	필리핀 클락오드카운티 신축 전기공사
2010년 07월	요진건설산업(주)	서당초등학교 다목적강당 증축 전기공사
2010년 07월	푸른울산(주)	울산굴화강동 하수처리장 전기공사
2010년 10월	경동제약(주)	경동제약본사 리모델링 전기공사
2010년 10월	현대자동차(주)	울산 금형2공장 합리화공사 중 전기공사
2010년 12월	한국도로공사	고속도로 제10호선 장흥~광양간 전기공사
2010년 12월	서울지방조달청	경일고등학교 교과교실제 개보수전기공사
2011년 02월	(주)한독약품	음성공장리모델링공사 중 전기공사

납품년도	업 체 명	현 장 명
2011년 03월	(주)태평양제약	(주)태평양제약 증축 공사 중 전기공사
2011년 03월	보광이엔씨(주)	(주)넥스팜코리아 오승GM공장 전기공사
2011년 04월	(주)KCC 건설	서초동 (주)바텍 임시동력 공사
2011년 06월	TEC건설(주)	판교전자무역센터 전기공사
2011년 06월	(주)삼환까뮤	천안공장 강선라인 증설공사 중 전기공사
2011년 06월	(주)KCC 건설	안성 SP 신축공사 중 전기공사
2011년 06월	보광이엔씨(주)	동국제약(주) 제1공장 증측공사 중 전기공사
2011년 07월	조일건설(주)	(주)대창 증축공사 중 전기공사
2011년 09월	금호 P&B	금호피앤비 BPAIV 현장 전기공사
2011년 10월	요진건설산업(주)	역삼동 도시형생활주택 전기공사
2011년 11월	제일약품(주)	제일약품 백암공장 전기공사
2011년 12월	현대글로비스(주)	울산 KD센터신축 전기공사
2011년 12월	현대위스코(주)	울산 공장 증측공사 중 전기공사
2011년 12월	한라건설(주)	서초동 도시형생활주택 전기공사
2012년 02월	태영건설(주)	육군 홍천 병영시설 BPL 현장 전기공사
2012년 02월	포천파워(주)	포천 복합화력발전소 전기공사
2012년 06월	현대자동차(주)	울산 사택,숙소 재개발 1-2단계 공사중 전기공사
2012년 06월	(주)조일건설	(주)윅엔하익 신축 전기공사
2012년 08월	요진건설산업(주)	길동 도시형생활주택 전기공사
2012년 11월	동광클락(주)	동광클락썬벨리 부속건물 신축전기공사
2012년 12월	(주)KCC 건설	제2 하나원 신축전기공사
2013년 01월	현대자동차(주)	울산 41공장 합리화공사
2013년 03월	네오위즈엔에이치엔에셋 매니지먼트(주)	판교 N-SQUARE 업무복합빌딩 신축공사
2013년 05월	(주)POSCO	광양 NO4 LNG TANK 증설사업 전기 공사
2013년 06월	GS-CALTEX정유(주)	GSC VGOFCC PROJECT 전기공사

납품년도	업 체 명	현 장 명
2013년 08월	해군중앙경리단	11동○○지구 전기현대화 공사
2013년 09월	한국가스공사	삼척생산기지 1단계현장 하역설비지역 전기공사
2013년 11월	울산맑은환경주식회사 롯데건설주식회사	농소 하수처리시설 전기 및 계측제어공사
2013년 12월	(주)휴온스	제천 바이오공장 증축 전기공사
2014년 01월	데상트코리아	데상트코리아 안성물류센터 증축 전기공사
2014년 02월	우준개발 타임건설(주)	KB우준타워 신축공사 중 전기공사
2014년 03월	(주)서원	옥산공장 신축 전기공사
2014년 04월	(주)한라	도곡동 동신아파트 재건축 일반전기공사
2015년 03월	KCC건설(주)	포항두호 복합시설 신축공사
2015년 03월	현대중공업(주)	경포대 현대호텔 전기공사
2015년 03월	SK건설(주)	인천 SK스카이뷰 전기공사
2015년 04월	진흥기업(주)	군산 해망동 보금자리주택 전기공사
2015년 04월	대광건영(주)	나주 빛가람동 대광로제비앙 전기공사
2015년 04월	창성건설(주)	용인 세종물류 신축 전기공사
2015년 05월	제일건설(주)	청주 제일풍경채 전기공사
2015년 05월	남해종합건설(주)	대구 남해 오네뜨 2차 전기공사
2015년 06월	효성건설(주)	서울 상도동 효성헤링턴 플레이스 전기공사
2015년 06월	롯데걸설(주)	서울 장교동 비즈호텔 전기공사
2015년 07월	현대엠코(주)	하남 학암동 현대엠코플로리체 전기공사
2015년 07월	두산건설(주)	광교 신분당선 3공구 전기공사
2015년 07월	LH주택공사	고양삼송 A4BL 6공구 전기공사
2015년 08월	삼성물산(주)	명동 로얄호텔 전기공사
2015년 08월	요진건설산업(주)	일산 요진와이시트 전기공사
2015년 09월	대광건영(주)	안양 비산로제비앙 전기공사
2015년 09월	삼성물산(주)	전곡 해양산업단지 전기공사

납품년도	업 체 명	현 장 명
2015년 09월	요진건설산업(주)	비씨월드제약 여주공장 전기공사
2015년 10월	녹양건설(주)	광주서동 영무예다음 전기공사
2015년 10월	진아건설(주)	양산지구 진아리채 전기공사
2015년 10월	호반건설(주)	천안 불당 호반베르디움 A8블럭전기공사
2015년 11월	케이씨씨건설(주)	거제 아주KCC 스위첸 전기공사
2015년 11월	GS네오텍(주)	아이원스 안성공장 전기공사
2015년 11월	GS네오텍(주)	HL그린파워 충주공장 신축 전기공사
2015년 12월	삼성물산(주)	송도 엠코코리아 K5 전기공사
2015년 12월	현대건설(주)	송파 문정동 엠스테이트 전기공사
2016년 03월	대우건설	강남 세브란스 전기공사
2016년 03월	현대건설(주)	마곡 힐스테이트 전기공사
2016년 04월	롯데건설	은평 롯데몰 전기공사
2016년 05월	GS리테일	무안 롯데아울렛 전기공사
2016년 06월	SK건설(주)	구의동 강변 SK뷰 전기공사
2016년 06월	신동아건설(주)	세종 신동아파밀리에3차 전기공사
2016년 07월	서울북부고속도로	구리 – 포천 고속도로 전기공사
2016년 07월	한신공영(주)	시흥 배곧신도시 한신더휴 전기공사
2016년 07월	그린에너지파워(주)	평택 바이오매스 발전소 전기공사
2016년 08월	현대자동차	울산 현대자동차 5공장 냉방설비 전기공사
2016년 09월	현대제철	현대제철 순천 단조공장 전기공사
2016년 09월	동광종합토건(주)	마곡 오드카운티 전기공사
2016년 11월	현대자동차	현대자동차 남부서비스센터 전기공사
2016년 11월	현대산업개발(주)	김포시 사우동 아이파크 전기공사
2016년 11월	이케아	이케아 고양점 신축 전기공사
2017년 02월	한국서부발전	태안발전본부 전기공사

납품년도	업 체 명	현 장 명
2017년 03월	(주)대림산업	마곡 LG사이언스파크 신축 전기공사
2017년 03월	(주)KCC건설	나이스사옥 신축 전기공사
2017년 03월	현대위아	창원 현대위아 기숙사 전기공사
2017년 04월	(주)GS건설	마곡 GS센트럴타워 전기공사
2017년 04월	(주)한라	은평 지웰테라스 전기공사
2017년 04월	(주)호반건설	인천 연수구 호반베르디움 전기공사
2017년 04월	(주)요진	인천 친환경 표면처리센터 전기공사
2017년 05월	(주)대광건영	인천 서구 대광로제비앙 전기공사
2017년 05월	롯데건설	오창 롯데캐슬더하이스트 전기공사
2017년 05월	현대건설(주)	녹번 힐스테이트 전기공사
2017년 06월	현대자동차	울산 현대자동차 2공장 전기공사
2017년 06월	현대제철	순천 현대제철 냉연공장 전기공사
2017년 08월	현대엔지니어링(주)	서초 마제스타시티 전기공사
2017년 08월	신한종합건설	김포 호텔마리나베이 전기공사
2017년 10월	우미건설(주)	청주 테크노폴리스 전기공사
2017년 10월	코레일	의왕시 철도박물관 전기공사
2017년 11월	(주)대림산업	제주 신화역사공원 전기공사
2017년 11월	우정사업본부	중부권 광역우편물류센터 전기공사
2017년 11월	한국화학융합시험연구원	융복합소재중화 지원센터 전기공사
2017년 12월	(주)대림산업	금호동 E편한세상 전기공사
2018년 02월	우미종합건설(주)	전주 효자동3가 우미린아프트 전기공사
2018년 02월	(주)GS건설	수지 동천동 GS자이 신축 전기공사
2018년 04월	(주)현대건설	금호동 힐스테이트 전기공사
2018년 05월	(주)한양	마포우체국 신축공사 전기공사
2018년 05월	(주)GS파워텍	안양 열병합발전소 리모델링 전기공사

납품년도	업 체 명	현 장 명
2018년 05월	(주)포스코건설	신평택 복합화력발전소 전기공사
2018년 06월	(주)LS산전	안양 LG유플러스사옥 전기공사
2018년 06월	(주)KCC건설	영종 하늘신도시 KCC스위첸 전기공사
2018년 06월	(주)현대산업개발	평촌 더샵아이파크 전기공사
2018년 07월	대우산업개발(주)	원주 태장동 이안아파트 전기공사
2018년 07월	한국에너지공단	한국에너지공단 울산 신사옥 전기공사
2018년 08월	귀뚜라미	마곡 귀뚜라미 R&D센터 전기공사
2018년 08월	(주)현대산업개발	양지물류센터 전기공사
2018년 08월	(주)요진	원주 비씨월드제약 신축 전기공사
2018년 10월	(주)한라	삼성전자 평택캠퍼스 주차타워 전기공사
2018년 11월	(주)현대엠코	현대위아 타이어모듈공장 전기공사
2018년 11월	(주)포스코건설	해운대LCT 현장 전기공사
2018년 12월	(주)GS건설	서청주 자이 신축 전기공사
2018년 12월	(주)현대엔지니어링	가산테라타워 신축 전기공사
2019년 01월	삼일기업공사	석촌동 레이크골든뷰 전기공사
2019년 01월	한솔이엠이(주)	평택에코센터 전기공사
2019년 01월	(주)포스코건설	서동탄역 더샵파크시티 전기공사
2019년 02월	(주)현대엔지니어링	충주 현대모비스 수소연료전기 공장 신축 전기공사
2019년 02월	현대산업개발(주)	신길센트럴아이파크 전기공사
2019년 02월	삼일기업공사	YG신사옥 신축 전기공사
2019년 02월	(주)효성	계양 효성해링턴플레이스 전기공사
2019년 03월	태영건설	운정신도시 파주 라피아노 전기공사
2019년 03월	(주)포스코건설	세종더샵아파트 전기공사
2019년 03월	SK건설(주)	과천 위버필드 전기공사
2019년 04월	SK건설(주)	인천 SK루원시티 전기공사

납품년도	업 체 명	현 장 명
2019년 06월	(주)KCC건설	예수리 공동주택 전기공사
2019년 07월	(주)롯데건설	길음 롯데캐슬클라시아 전기공사
2019년 07월	(주)KCC건설	안성 원곡물류센터 전기공사
2019년 08월	(주)GS건설	김포 한강 메트로자이 전기공사
2019년 10월	(주)GS건설	하남 위례포레자이 전기공사
2019년 11월	태영건설	수원 경기도신청사 전기공사
2019년 12월	(주)한양	구리 수택동 한양수자인 전기공사
2019년 12월	현대건설(주)	부산 명륜동 힐스테이트 전기공사
2020년 01월	신한종합건설(주)	김포 센트럴헤센 전기공사
2020년 01월	(주)한라	수원역 한라비발디 신축 전기공사
2020년 01월	(주)KCC건설	경기 광주 곤지암 물류센터 전기공사
2020년 01월	한신공영(주)	부산 괴정2구역 전기공사
2020년 01월	(주)KCC건설	경기 이천 마장 물류센터 전기공사
2020년 02월	현대엔지니어링(주)	경기 하남 힐스테이트북위례 전기공사
2020년 02월	한신공영(주)	부산 일광한신 더휴 8블럭 전기공사
2020년 02월	한신공영(주)	세종시 2-4 생활권 P1블럭 전기공사
2020년 02월	대우건설	경기 고양시 원흥 퍼스트푸르지오 시티 전기공사
2020년 03월	삼은개발(주)	대구 수성구 중동 골드크래스 전기공사
2020년 03월	골드디움(주)	전주 골드클래스 전기공사
2020년 03월	요진건설	동국제약 청담사옥 전기공사
2020년 03월	우미건설(주)	파주운정 3지구 A-15BL 전기공사
2020년 04월	한화건설	제주 연동트리플시티 전기공사
2020년 04월	(주)대원건설	이천증포2차 대원칸다빌 전기공사
2020년 05월	(주)GS건설	부산 개포 프레지던스자이 전기공사
2020년 06월	현대산업개발(주)	서울 성북 꿈의숲아이파크 전기공사
2020년 06월	현대엔지니어링(주)	전남 화순 힐스테이트 전기공사

납품년도	업 체 명	현 장 명
2020년 06월	송림건설(주)	순천조례2차 골드클래스 전기공사
2020년 07월	동아건설(주)	천안 동아라이크텐아파트 전기공사
2020년 08월	(주)롯데건설	의왕 오전가구역 재건축 전기공사
2020년 09월	우미건설(주)	인천 루원시티 앨리스빌 전기공사
2020년 09월	(주)롯데건설	정자동 더블트리호텔 전기공사
2020년 10월	(주)대원건설	이천증포2차 대원칸다빌 전기공사
2020년 10월	남광건설(주)	광주수기동 오피스텔 전기공사
2020년 10월	금화건설(주)	광주화정동 골드클래스 전기공사
2020년 10월	한신공영(주)	세종시 2-4 생활권 P1블럭 전기공사
2020년 10월	(주)롯데건설	서울 서초 반포 롯데캐슬 전기공사
2020년 11월	대우건설	인천 미추홀 힐스테이트푸르지오 전기공사
2020년 11월	(주)GS건설	서울 동작 흑석 3구역 전기공사
2020년 11월	(주)롯데건설	청량리4구역 롯데캐슬 전기공사
2020년 12월	SK건설	기흥ICT밸리 SKV1 지식산업센터 전기공사
2020년 12월	(주)롯데건설	부산 가야3구역 롯데캐슬 전기공사
2020년 12월	(주)대광건영	평택고덕신도시 A-4구역 전기공사
2021년 01월	(주)롯데건설	춘천 약사촉진3구역 롯데캐슬 위너클래스 전기공사
2021년 01월	롯데건설	롯데캐슬SKY-L65 전기공사
2021년 01월	금호건설(주)	창원 가포금호어울림 전기공사
2021년 01월	요진건설	동국제약(주) 사옥 전기공사
2021년 02월	HDC현대산업개발	역삼센트럴아이파크 전기공사
2021년 02월	㈜우미개발	위례우미린1차아파트 전기공사
2021년 02월	(자)동화	JW과천신사옥 전기공사
2021년 02월	SK건설	루원시티 SK리더스뷰 아파트 전기공사
2021년 03월	㈜KCC건설	여수 수정동 비즈니스호텔 전기공사
2021년 03월	HDC현대산업개발	전주태평아이파크 전기공사

납품년도	업 체 명	현 장 명
2021년 03월	금호건설(주)	창원 가포금호어울림 전기공사
2021년 03월	포스코건설	동대구역 주상복합시설 전기공사
2021년 03월	SK건설	과천 위버필드 전기공사
2021년 04월	HDC현대산업개발	반정아이파크캐슬4단지 전기공사
2021년 04월	(주)한라	한라만도 NEXT-M 전기공사
2021년 04월	(주)영무토건	오산원동 영무파라드 전기공사
2021년 05월	HDC현대산업개발	영통아이파크캐슬3단지 전기공사
2021년 05월	동원건설산업	성남시혁신지원센터 전기공사
2021년 05월	(자)동화	비산자이 122동 전기공사
2021년 05월	태영건설	남부교육청사 전기공사
2021년 05월	(주)GS건설	강남 개포 프레지던스자이 전기공사
2021년 06월	㈜한신공영	옥정신도시 한신더휴아파트 전기공사
2021년 06월	포스코건설	염주 더샵센트럴파크 전기공사
2021년 06월	(주)롯데건설	의왕더샵캐슬 전기공사
2021년 06월	우미건설(주)	인천부평 우미린아파트 전기공사
2021년 07월	신한종합건설(주)	시흥 센트럴헤센 전기공사
2021년 07월	포스코건설	광주 염주주공 재건축사업 전기공사
2021년 08월	(자)동화	천안오토아레나 자동차매매단지 전기공사
2021년 08월	한신공영(주)	양주옥정한신더휴 전기공사
2021년 09월	(주)롯데건설	속초 롯데캐슬인더스카이 전기공사
2021년 10월	신동양기업(주)	평택고덕 힐스테이트 전기공사
2021년 11월	(주)KCC건설	수정동 비즈니스호텔 전기공사
2021년 12월	포스코건설	신길더샵파크프레스티지 전기공사
2021년 12월	(자)동화	BYC 사옥 전기공사
2022년 01월	(주)대광건영	충북 오송대광로제비앙 전기공사
2022년 01월	(주)KCC건설	제기리 물류센터 전기공사

납품년도	업 체 명	현 장 명
2022년 02월	(주)대봉이엔지	(주) 대봉이엔지 평택공장 전기공사
2022년 03월	(주)대광건영	양주회천 대광로제비앙 전기공사
2022년 04월	LH건설	광주광남동 행정복합 전기공사
2022년 04월	(주)GS건설	이문3재정비촉진구역 전기공사
2022년 05월	중흥토건(주)	안산 중흥S-클래스 전기공사
2022년 05월	SK건설	송도랜드마트시티 9블럭 전기공사
2022년 06월	(주)롯데건설	울산중구 B-05 전기공사
2022년 06월	(주)한라	아산 스마트밸리 전기공사
2022년 07월	현대엔지니어링(주)	힐스테이트통영 전기공사
2022년 07월	우미건설(주)	양주신도시 택지개발지구 전기공사
2022년 08월	요진건설	쉥커코리아 배송센터 전기공사
2022년 09월	포스코건설	용현 학익 도시개발사업 전기공사
2022년 10월	(자)동화	삼성 동탄광역급행철도2공구 전기공사
2022년 10월	화성산업(주)	대구 죽전3구역 주택재건축정비사업 전기공사
2022년 11월	(주)GS건설	나주역 자이리버파크 전기공사
2022년 11월	(주)대광건영	장성대광로제비앙 전기공사
2022년 12월	아이에스동서(주)	수성 범어W 아파트 전기공사
2022년 12월	동인종합건설	귀뚜라미아산사업장 재건축 전기공사
2023년 01월	국가철도공단	삼성-동탄 광역급행철도 2공구 전기공사
2023년 02월	현대건설	힐스테이트 도원 센트럴 전기공사
2023년 03월	(자)동화	비산자이 122동 전기공사
2023년 03월	(주)한라	미래인로지스 부천물류센터 전기공사
2023년 04월	현대건설(주)	KOTITI시험연구원 과천신사옥 건립 전기공사
2023년 04월	우미건설	우미린아파트 신축현장 전기공사
2023년 05월	현대건설	현대 고덕 스카이시티 전기공사
2023년 06월	(주)케이디리빙	양주옥정 공공지원 민간임대주택 전기공사

9. 사업장약도

본 사
경기도 평택시 청북읍 고잔길 178-23
TEL: 031) 683-0391

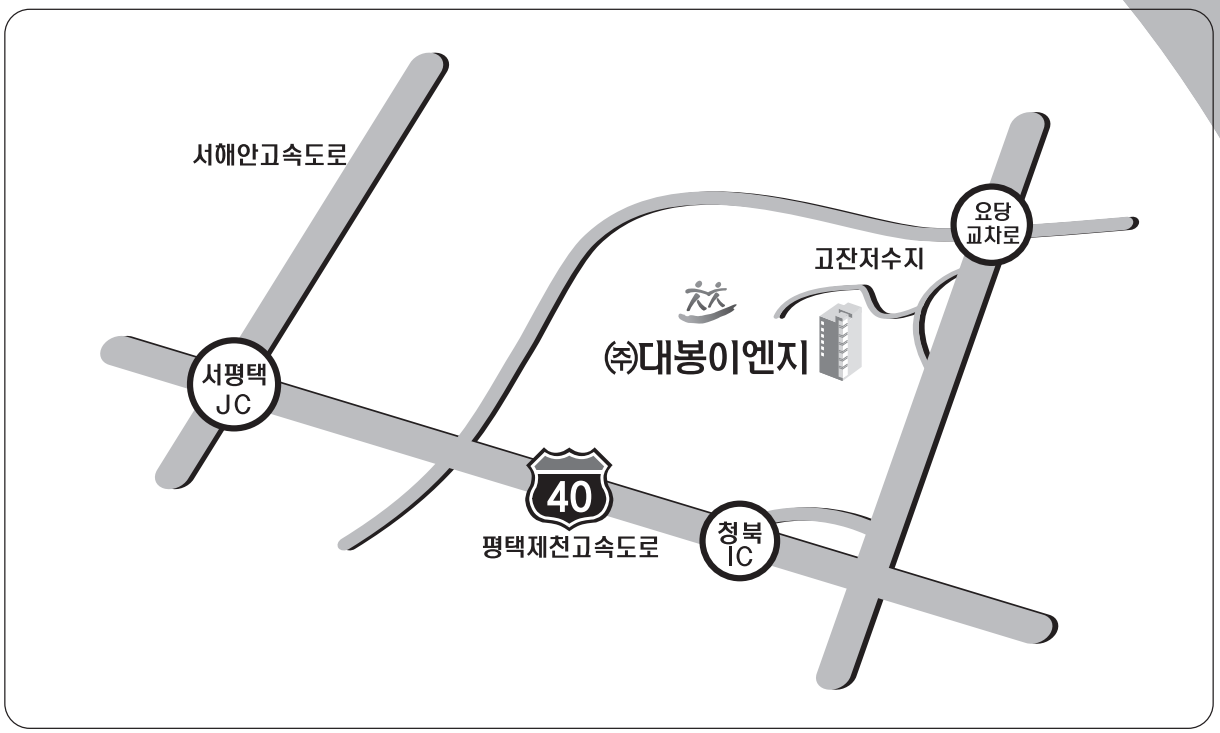

판매법인 ㈜대봉
경기도 남양주시 진접읍 장현리 424-1
TEL : 031) 572-7881~3

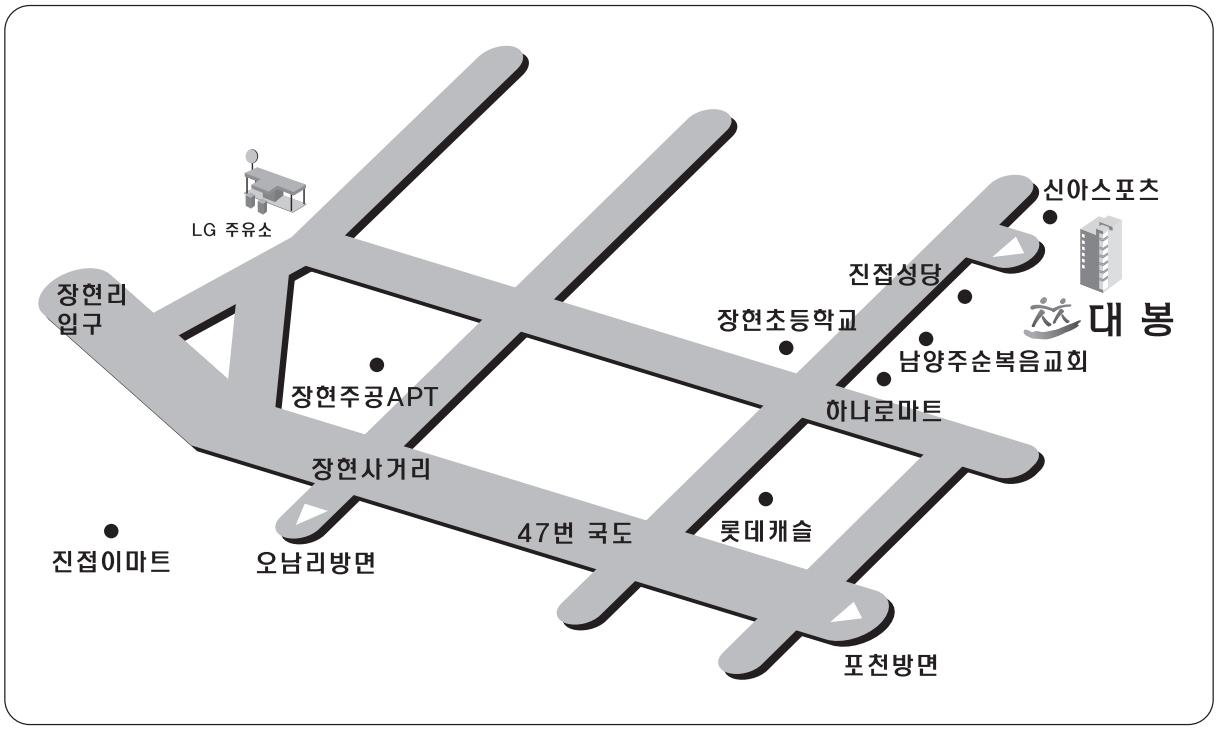

(주)대봉이엔지

본 사
경기도 평택시 청북읍 고잔길 178-23
TEL: (031) 683-0391 FAX: (031) 683-0392

판매법인 ㈜대봉
경기도 남양주시 진접읍 장현리 424-1번지
TEL: (031) 572-7881~3 FAX: (031) 572-7884

큐알코드를 인식하시면 유튜브로 연결됩니다.
YouTube

큐알코드를 인식하시면 홈페이지로 연결됩니다.
대봉 홈페이지

큐알코드를 인식하시면 네이버블로그로 연결됩니다.
NAVER 블로그

큐알코드를 인식하시면 카카오톡채널로 연결됩니다.
카카오톡채널